MANTA

Drop II CD/MP3 Player Boombox

MM209

Instrukcja obsługi
Bedienungsanleitung
Használati útmutató
Návod k obsluze
User's Manual
Руководство пользователя

Instrukcja obsługi

Przeczytaj w pierwszej kolejności

Konstrukcja produktów i parametry techniczne mogą ulec zmianie bez wcześniejszego powiadomienia. Dotyczy to przede wszystkim parametrów technicznych, oprogramowania, sterowników oraz podręcznika użytkownika. Niniejszy podręcznik użytkownika służy ogólnej orientacji dotyczącej obsługi produktów.

Produkty oraz akcesoria mogą się różnić od tych opisanych w instrukcji.

Producent nie ponosi żadnej odpowiedzialności tytułem odszkodowania za jakiekolwiek nieścisłości wynikające z błędów w opisach występujących w niniejszej instrukcji użytkownika.

Zaleca się korzystanie z oryginalnych akcesoriów dołączonych do odtwarzacza. Nie zastosowanie się do powyższego ostrzeżenia może prowadzić do utraty gwarancji.

Ze względu na narażenie się na utratę gwarancji nie należy zdejmować obudowy i dokonywać jakichkolwiek przeróbek w odtwarzaczu. Uprawniony jest do tego tylko wykwalifikowany serwis firmy MANTA.

Dział Obsługi Klienta
ul. Matuszewska 14 bud. C5
03-876 Warszawa tel: +48 22 332 34 63
e-mail: serwis@manta.com.pl

Zapoznaj się z instrukcją

Uwaga!

- Aby zmniejszyć ryzyko pożaru, czy porażenia prądem, nie należy narażać urządzenia na kontakt z wilgocią i uszkodzenia mechaniczne.

Ostrzeżenia

- Proszę przeczytać wybierając dla odbiornika optymalne warunki pracy i ustawienia.
- Upewnij się, że odtwarzacz podłączony zostanie do gniazda z odpowiednim napięciem ~230V. (cecha znajduje się na spodniej ściance urządzenia).

Kabel zasilający

- Nie wieszaj i nie stawiaj żadnych przedmiotów na kablu zasilającym, ponieważ narażasz się na porażenie prądem. Wyciągnij wtyczkę z gniazdka, jeśli przez dłuższy czas nie używasz urządzenia.

Uwaga!

- Ustawiając odbiornik, proszę zapewnić stały dostęp do kabla zasilającego tak, żeby w każdej chwili, w razie niebezpieczeństwa, można było odłączyć urządzenie od prądu.

Użytkowanie i przechowywanie

- Nie zdejmuj obudowy narażając się na porażenie prądem przy dotknięciu nieosłoniętych elementów pod napięciem. Nie kładź na odbiorniku żadnych ciężkich przedmiotów.
- Podczas przenoszenia odbiornika z miejsca zimnego w ciepłe lub odwrotnie, wewnątrz odbiornika może skroplić się para wodna. Proszę odczekać 2 godziny z włączeniem odbiornika do prądu. Odbiornik nie powinien pracować w środowisku wilgotnym i nie może być narażony na kontakt z wodą. Grozi to porażeniem prądem i zniszczeniem urządzenia.

Podłączenie zasilania

- Zasilanie napięciem sieciowym (~230V). Podłącz wtyczkę napięcia sieciowego do gniazda napięcia na tylnej ściance urządzenia. Załącz wtyczkę sieciową do zewnętrznego gniazda napięcia sieciowego (~230V).

Zasilanie bateriami

Uwaga! Podczas instalowania baterii.

- Otwórz klapkę gniazda baterii na spodzie urządzenia popychając w dół oba jej zaczepy. Włóż do środka baterie zgodnie ze schematem kierunku biegunów wewnątrz gniazda. Sprawdź, czy znaczki (+) i (–) na rysunkach zgadzają się z takimi samymi oznaczeniami na bateriach. Przy długim lub niewłaściwym użytkowaniu baterii może dojść do wycieku elektrolitu. Jego żrące działanie może uszkodzić urządzenie lub inne obiekty pozostające z nim w kontakcie. Aby temu zapobiec należy dopilnować by:
- Wszystkie baterie zainstalowane były zgodnie z rysunkiem wewnątrz gniazda baterii,
- Nie mieszać starych i nowych baterii,
- Używać tylko kompletu baterii tego samego typu i producenta,
- Wyjmować baterie z urządzenia, jeśli nie jest ono używane przez dłuższy okres czasu.

Elementy sterujące

1. LEWY I PRAWY GŁOŚNIK
2. PRZYCISK PROGRAMOWANIA
3. PRZYCISK „STOP"
4. PRZYCISK „ODTWARZANIE/PAUZA/USB"
5. PRZYCISK POWTARZANIE / POWTARZANIE LOSOWE"
6. WYŚWIETLACZ CIEKŁOKRYSTALICZNY
7. GNIAZDO USB
8. WSKAŹNIK BASÓW
9. WSKAŹNIK STACJI RADIOWEJ
10. PRZYCISK BASÓW
11. PRZYCISK OTWIERANIA / ZAMYKANIA KIESZENI PŁYT CD
12. PRZYCISK ZASILANIA
13. PRZYCISK „NASTĘPNY"
14. PRZYCISK „POPRZEDNI"
15. STROJENIE
16. OKNO WSKAŹNIKA STROJENIA
17. WYBÓR FUNKCJI
18. REGULACJA GŁOŚNOŚCI
19. ANTENA RADIOWA
20. GNIAZDO „AUX"
21. GNIAZDO SŁUCHAWEK
22. POKRYWA BATERII

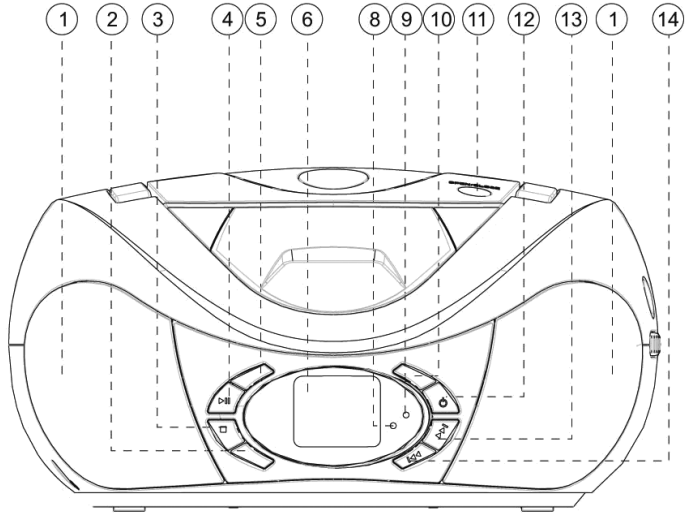

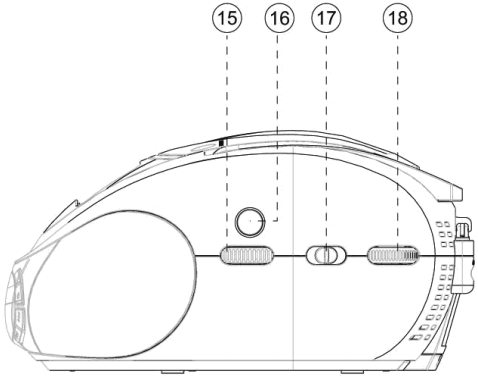

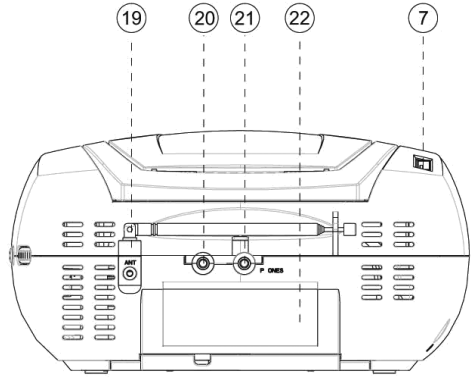

1. LEWY I PRAWY GŁOŚNIK
2. PROGRAMOWANIE – programowanie i podgląd zaprogramowanych numerów utworów.
3. PRZYCISK „STOP"
– zatrzymywanie odtwarzania CD/MP3/ USB;
– kasowanie programu odtwarzania płyt
4. PRZYCISK „ODTWARZANIE/PAUZA/USB"
– rozpoczęcie odtwarzania MP3/CD lub pauza;
– zmiana na tryb CD/USB po wciśnięciu i przytrzymaniu przez ponad 1,5 s.
5. POWTARZANIE – powtarzanie programu odtwarzania utworów CD/ MP3/USB.
ODTWARZANIE LOSOWE – odtwarzanie utworów CD/MP3 w przypadkowej kolejności.
6. WYŚWIETLACZ CIEKŁOKRYSTALICZNY – wyświetla numery utworów.
7. GNIAZDO USB – do słuchania utworów muzycznych w postaci plików MP3 nagranych w pamięci USB.
8. WSKAŹNIK BASÓW – wyświetla wskaźnik wysterowania basów.
9. WSKAŹNIK STACJI RADIOWEJ
10. PRZYCISK BASÓW – wzmacnia basy
11. PRZYCISK OTWIERANIA / ZAMYKANIA KIESZENI PŁYT
– po naciśnięciu otwiera się kieszeń płyt CD
12. PRZYCISK ZASILANIA – włączanie zasilania.
13. PRZYCISK „NASTĘPNY" – przeskok do następnego utworu;
– po wciśnięciu i przytrzymaniu przez ponad 1,5 s, przeszukiwanie między utworami następnymi
w kolejności.
14. PRZYCISK „POPRZEDNI"
– przeskok do poprzedniego utworu;
– po wciśnięciu i przytrzymaniu przez ponad 1,5 s, przeszukiwanie między poprzednimi utworami.
15. STROJENIE – wybór stacji AM/FM.
16. OKNO WSKAŹNIKA STROJENIA – pokazuje częstotliwość dostrojenia pokrętła wyboru stacji FM/AM.
17. WYBÓR FUNKCJI – wybór źródła dźwięku: AM/FM ST./ AUX/MP3(CD).
18. REGULACJA GŁOŚNOŚCI – zwiększanie / zmniejszanie głośności.
19. ANTENA RADIOWA – poprawia odbiór w zakresie fal UKF.
20. GNIAZDO „AUX" – po wciśnięciu przycisku FUNC można wybrać stację AUX, odtwarzanie MP3 z DISCMANA, WALKMANA poprzez gniazdo AUX.
21. GNIAZDO SŁUCHAWEK – na wtyk słuchawek stereo 3,5 mm.
22. POKRYWA BATERII – zamyka komorę baterii.

Zasilanie

Zasilanie z sieci prądu przemiennego

- Sprawdź, czy napięcie zasilania oznaczone na tabliczce znamionowej u dołu urządzenia pasuje do napięcia sieci. Jeśli nie, zwróć się pomoc do sprzedawcy lub serwisu.
- Podłącz przewód zasilania do gniazdka sieciowego. Teraz urządzenie jest podłączone do zasilania i gotowe do użytku.
- Aby je całkowicie wyłączyć, należy wyjąć przewód zasilania z gniazdka sieciowego.
- Podczas silnej burzy wyjmuj przewód zasilania z gniazdka dla ochrony urządzenia.
- Baterie (niedostarczane wraz z urządzeniem)
- Otwórz pojemnik baterii i włóż do środka sześć baterii R14 (oznaczane też jako UM-2 lub ogniwa typu „C") (najlepiej alkaliczne), zwracając uwagę na biegunowość, wskazywaną symbolami „+" i „-" wewnątrz pojemnika.
- Baterie zawierają substancje chemiczne, dlatego należy je odpowiednio utylizować.
- Niewłaściwe używanie baterii może powodować wyciek elektrolitu i korozję pojemnika baterii lub powodować wybuch baterii, dlatego:
  Nie używaj jednocześnie baterii różnego rodzaju: np. alkalicznych wraz z cynkowo-węglowymi. W urządzeniu używaj wyłącznie baterii jednego rodzaju.
- Przy wymianie baterii nie próbuj mieszać starych baterii z nowymi.
- Jeśli nie będziesz używał urządzenia przez dłuższy czas, zawsze wyjmuj baterie.

Podstawowe funkcje

Włączanie i wyłączanie zasilania: Czy zasilasz urządzenie z sieci, czy z baterii, oszczędzaj energię i dla uniknięcia jej niepotrzebnego poboru zawsze przełączaj wyłącznik zasilania w położenie WYŁ. (OFF).

Ogólna obsługa:

Aby wybrać źródło dźwięku, przestaw przełącznik źródła dźwięku na AM/FM, ST./AUX/CD/MP3.

Ustaw głośność pokrętłem regulacji głośności (VOLUME).

Aby wyłączyć urządzenie, naciśnij przycisk zasilania (WYŁ. – OFF).

Radio

Odbiór stacji radiowych

Przestaw przełącznik wyboru funkcji (FUNCTION) na FM lub AM.

Wyszukaj odpowiednią stację pokrętłem strojenia (TUNING).

Po zakończeniu słuchania radia, przestaw przełącznik wyboru funkcji (FUNCTION) w inne położenie lub wyłącz zasilanie.

UWAGA:

Jeśli pokrętło wyboru pasma (BAND) wykryje na falach UKF (FM) stację stereo, zaświeci się kontrolka „FM Stereo".

Na falach UKF (pasmo FM), wysuń antenę teleskopową.

Pochyl i obróć antenę. Jeśli sygnał jest zbyt mocny (bardzo blisko nadajnika), możesz nieco wsunąć antenę.

Do odbioru fal długich (pasmo AM), urządzenie posiada antenę wewnętrzną, dlatego do strojenia na tych falach antena teleskopowa nie jest potrzebna, a zamiast tego należy obracać całym urządzeniem.

Odtwarzacz CD/MP3

Odtwarzanie płyt CD / plików MP3

Ten odtwarzacz CD może odtwarzać płyty audio, MP3 CD-R i CD-RW. Nie należy próbować odtwarzać płyt CD-ROM, CDi, VCD, DVD lub zapisanych na komputerze płyt CD.

Przestaw przełącznik źródła muzyki na CD/MP3.

Otwórz kieszeń płyt naciskając przycisk OPEN/CLOSE.

Włóż płytę MP3/CD lub CD-R stroną zadrukowaną do góry i zamknij kieszeń płyt, naciskając lekko na pokrywę.

Rozpocznij odtwarzanie płyty, naciskając przycisk ▶II.

Odtwarzanie można wstrzymać naciskając ▶II. Ponowne rozpoczęcie odtwarzania po następnym naciśnięciu przycisku ▶II.

Zatrzymanie odtwarzania następuje po naciśnięciu przycisku STOP.

UWAGA:

Odtwarzanie płyt CD/MP3 zatrzyma się też, gdy:

- otworzysz kieszeń płyty;
- wybierzesz inne źródło dźwięku;
- płyta dotrze do końca.

Wybór innego utworu

Podczas odtwarzania można przyciskami ⏮ lub ⏭ wybrać inny utwór w trybie odtwarzania lub pauzy.

Aby przeskoczyć do następnego utworu, naciśnij na krótko przycisk ⏭ lub naciskaj ten przycisk tyle razy, aby przejść do innego, wybranego utworu, gdy jego numer pojawi się na wyświetlaczu.

Aby przeskoczyć do poprzedniego utworu, naciśnij na krótko przycisk ⏮.

Poszukiwanie wybranego fragmentu utworu

Po naciśnięciu i przytrzymaniu przycisku ⏮ lub ⏭, płyta będzie przewijana do przodu lub do tyłu z dużą prędkością.

W tym trybie dźwięk nie jest odtwarzany, dopóki któryś z przycisków jest wciskany.

Po rozpoznaniu odpowiedniego fragmentu, który chcesz odsłuchać, zwolnij przycisk ⏮ lub ⏭.

Ponownie rozpocznie się zwykłe odtwarzanie.

Obecny folder utworu pojawi się na wyświetlaczu po 5 sekundach. Wyświetlacz nie pokaże folderu, jeśli nie ma żadnych folderów.

Różne tryby odtwarzania: BASY

BASY – bezpośrednie przejście do funkcji basów

– Włącz tę funkcję, naciskając jeden raz przycisk BASS. Funkcja zostanie wyłączona po dwukrotnym naciśnięciu przycisku BASS.

Różne tryby odtwarzania: powtarzanie, odtwarzanie losowe

powtórz (repeat) – ciągłe odtwarzanie bieżącego utworu;

powtórz wszystko (repeat all) – ciągłe odtwarzanie całej płyty.

1. Podczas odtwarzania utworów w trybie powtarzania, po pierwszym naciśnięciu przycisku REPEAT/RANDOM, na wyświetlaczu pojawi się:

2. Podczas odtwarzania utworów w trybie powtarzania, po drugim naciśnięciu przycisku REPEAT/RANDOM, na wyświetlaczu pojawi się:

3. Podczas odtwarzania utworów w trybie powtarzania, po trzecim naciśnięciu przycisku REPEAT/RANDOM, na wyświetlaczu pojawi się:

4. Wyjście z programu następuje po czwartym naciśnięciu przycisku REPEAT/RANDOM w trybie odtwarzania. Wskaźnik powtarzania zgaśnie i nastąpi przełączenie w tryb odtwarzania losowego. Na wyświetlaczu będzie widać:

5. Wyjście z programu następuje po piątym naciśnięciu przycisku REPEAT/RANDOM w trybie odtwarzania. Wskaźnik powtarzania losowego zgaśnie. Na wyświetlaczu będzie widać:

Uwaga:

Jeśli nie ma żadnych folderów, to po naciśnięciu przycisku REPEAT/RANDOM po raz trzeci nastąpi bezpośrednie przejście do punktu 4.

Jeśli muzyka jest w formacie MP3, to na wyświetlaczu będzie wyświetlane MP3.

Jeśli odtwarzanie następuje przez złącze USB, to na wyświetlaczu będzie widać napis USB.

Różne tryby odtwarzania: program

Programowanie: W urządzeniu głównym funkcję programowania można obsługiwać, gdy odtwarzanie jest zatrzymane.

1. Gdy odtwarzana jest płyta CD:

A. Naciśnij jeden raz przycisk PROGRAM w trybie STOP, a na wyświetlaczu pojawi się:

B. Przyciskami ⏮ lub ⏭ wybierz numer ulubionego utworu, a na wyświetlaczu pojawi się napis jak niżej. Zatwierdź wybór ponownie naciskając przycisk PROGRAM.

C. Zaprogramuj następne ulubione utwory, powtarzając czynność jak wyżej. Utwory można wybierać przyciskami ⏮ lub ⏭.

D. Rozpocznij odtwarzanie zaprogramowanych utworów naciskając przycisk PLAY. Na wyświetlaczu pojawi się:

E. Aby zatrzymać odtwarzanie według programu, naciśnij jeden raz przycisk STOP. Po ponownym naciśnięciu STOP, program zostanie skasowany!

2. Przy odtwarzaniu plików MP3:

A. Naciśnij jeden raz przycisk PROGRAM w trybie STOP, a na wyświetlaczu pojawi się:

B. Przyciskami ⏮ lub ⏭ wybierz numer ulubionego utworu, a na wyświetlaczu pojawi się napis jak niżej. Zatwierdź wybór ponownie naciskając przycisk PROGRAM.

C. Zaprogramuj następne ulubione utwory, powtarzając czynność jak wyżej. Utwory można wybierać przyciskami ⏮ lub ⏭.

D. Rozpocznij odtwarzanie zaprogramowanych utworów naciskając przycisk PLAY. Na wyświetlaczu pojawi się:

E. Aby zatrzymać odtwarzanie według programu, naciśnij jeden raz przycisk STOP. Po ponownym naciśnięciu STOP, program zostanie skasowany!

UWAGA: Można zaprogramować maksymalnie 99 utworów.

Jeśli pliki MP3 odtwarzane są poprzez złącze USB, to na wyświetlaczu zamiast MP3 będzie wyświetlane USB.

Odtwarzanie przez złącze USB

1) ODTWARZANIE / PAUZA / ZATRZYMANIE

2) Przeszukiwanie NASTĘPNY/SZYBKIE PRZEWIJANIE DO PRZODU, POPRZEDNI/SZYBKIE PRZEWIJANIE DO TYŁU.

3) Przeszukiwanie o 10 utworów do przodu /o 10 utworów do tyłu.

4) Przeszukiwanie po folderach w górę / w dół.

5) Programowanie utworów (99 utworów).

6) Powtarzanie/powtarzanie losowe: zwykłe > powtórz 1 > powtórz wszystkie > powtórz album > powtórz losowo > zwykłe

(W trybie odtwarzania programu funkcja powtarzania albumu jest niedostępna).

Naciśnij i przytrzymaj przez ponad 1,5 s przycisk PLAY w trybie CD – system przełączy się w tryb USB. Na wyświetlaczu będzie wyświetlany napis „USB". W tym momencie system jest gotowy do odtwarzania poprzez złącze USB. Aby rozpocząć odtwarzanie, naciśnij przycisk PLAY.

Naciśnij i przytrzymaj przez ponad 1,5 s przycisk PLAY w trybie USB. System przełączy się w tryb CD, a na wyświetlaczu pojawi się „– – –". Rozpoczęcie odtwarzania po wciśnięciu przycisku PLAY.

Uwaga: Urządzenie nie obsługuje odtwarzania z dysków twardych (HDD), ani jako całe urządzenie, ani w odtwarzaczu MP3 poprzez złącze USB.

Konserwacja i bezpieczeństwo

Środki ostrożności i ogólna konserwacja

- Urządzenie ustawiaj na twardym i płaskim podłożu, tak aby nie mogło się przewrócić.
- Nie wystawiaj całego zestawu, baterii, ani płyt CD na deszcz, na działanie wilgoci, piasku lub nadmiernego ciepła, wytwarzanego przez grzejniki lub bezpośrednie promienie słoneczne.
- Nie zakrywaj urządzenia. Aby nie dopuścić do nadmiernego nagrzewania się jego wnętrza wymagana jest odpowiednia wentylacja, z zachowaniem min. odstępu ok. 15 cm miedzy otworami wentylacyjnymi urządzenia, a wszelkimi sąsiednimi powierzchniami.
- Urządzenia mechaniczne zestawu zawierają łożyska bezobsługowe, których nie wolno oliwić, ani smarować.
- Do czyszczenia urządzenia używaj suchej, miękkiej ściereczki. Nie stosuj żadnych środków myjących, zawierających alkohol, amoniak, benzen lub materiały ścierne, gdyż mogą one uszkodzić obudowę.

Postępowanie z odtwarzaczem CD i płytami CD

- Nigdy nie dotykaj soczewek odtwarzacza płyt CD!
- Nagłe zmiany temperatury otoczenia mogą powodować skraplanie się wilgoci i zamglenie soczewek odtwarzacza, uniemożliwiając odtwarzanie płyt. Nie należy próbować czyścić soczewek, a jedynie pozostawić odtwarzacz do ogrzania do temperatury otoczenia i odparowania wilgoci.
- Aby nie dopuścić do dostania się kurzu do kieszeni płyt, należy zawsze zamykać pokrywę kieszeni płyt CD. Kieszeń płyt czyścić suchą, miękką ściereczką.
- Płyty CD należy czyścić przecierając je po linii prostej od środka w stronę krawędzi miękką, pozbawioną kłaczków ściereczką. Nie używać środków myjących, gdyż mogą one uszkodzić płytę.
- Nidy nie pisz po płycie, ani nie naklejaj na nią żadnych naklejek.

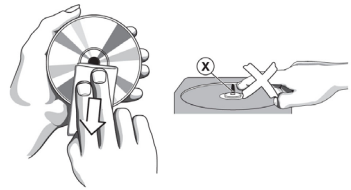

Diagnostyka usterek

Gdy wystąpi jakiś problem, zanim oddasz urządzenie do naprawy najpierw sprawdź punkty opisane poniżej.

Nie otwieraj urządzenia, gdyż grozi to porażeniem elektrycznym.

Jeśli nie potrafisz usunąć problemu zgodnie ze wskazówkami poniżej, poradź się sprzedawcy lub serwisu.

OSTRZEŻENIE:

Pod żadnym pozorem nie próbuj naprawiać urządzenia samodzielnie, ponieważ spowoduje to utratę gwarancji.

Brak dźwięku / zasilania

- Niewłaściwie ustawiona głośność.
- Ureguluj głośność (VOLUME).

Źle podłączony przewód zasilania.

- Podłącz przewód zasilający prawidłowo.

Wyczerpane / niewłaściwie włożone baterie.

- Włóż (nowe) baterie prawidłowo.

Wyświetlacz działa nieprawidłowo / Brak reakcji na naciśnięcie/obrót któregokolwiek z elementów sterujących

- Wyładowania elektrostatyczne.
- Wyłącz urządzenie i odłącz je od sieci. Podłącz ponownie po kilku sekundach.

Brak wskazania obecności płyty

- W kieszeni nie ma płyty.
- Włóż płytę CD, MP3, CD-R.
- Płyta bardzo porysowana, zabrudzona.
- Wymień / oczyść płytę (zob. punkt „Konserwacja").
- Płyta jest nienagrana lub sesja nagrywania nie została zakończona poprawnie.
- Używaj prawidłowo nagranych płyt CD-R.

Odtwarzanie płyt CD/MP3/USB nie działa

- Płyta CD/MP3/USB jest bardzo porysowana lub zabrudzona.
- Wymień płytę CD/MP3/USB (zob. punkt „Konserwacja").

- Zaparowane soczewki lasera.
- Odczekaj, aż soczewki osiągną temperaturę otoczenia.

Pomijanie utworów na płytach CD/MP3

- Płyta CD/MP3 jest uszkodzona lub zabrudzona.
- Wymień lub oczyścić płytę/MP3.
- Program jest włączony.
- Wyjdź z trybu programowania.

Specyfikacja

Zasilanie: 230V/50Hz
Pobór mocy: 13,2W prądu przemiennego
Wymiary: ok. 230 mm (dł.) x 235 mm (szer.) x 120 mm (wys.)
Temperatura pracy: +5°C ÷ +35°C

Odbiornik

Odbierane pasmo: AM (fale długie) / FM (fale ultrakrótkie)
Zakres strojenia: AM: 540-1600 kHz: FM: 88-108 MHz

Odtwarzacz płyt kompaktowych

Element optyczny: Laser 3-wiązkowy
Pasmo przenoszenia: 100Hz – 16kHz

Część audio

Moc: max. 1W x 2
Impedancja słuchawek: 4 ~ 32 Ohm

Bedienungsanleitung

Vor Erstinbetriebnahme gründlich lesen

Die Konstruktion und technische Parameter der Produkte können ohne Vorankündigung geändert werden. Es handelt sich dabei insbesondere um technische Parameter, die Software, die Steuergeräte sowie das Benutzerhandbuch. Dieses Benutzerhandbuch dient zur allgemeinen Orientierung in der Produktbedienung.

Die Produkte und ihr Zubehör können sich von denjenigen, in der Bedienungsanleitung beschriebenen unterscheiden.

Der Hersteller kann keinen Schadenersatz für irgendwelche, aus den Fehlern in den Beschreibungen in dieser Bedienungsanleitung resultierenden Unstimmigkeiten leisten.

Es wird empfohlen, den dem Gerät beigefügten Originalzubehör zu gebrauchen. Wird entgegen dieser Warnung vorgegangen, kann es zum Verlust der Garantieansprüche führen.

Aufgrund des möglichen Verlustes der Garantieansprüche sind die Gehäusedemontage und jegliche Umbauten im Gerät untersagt. Dazu ist nur der Fachkundendienst der Fa. MANTA berechtigt.

Bereich Kundenservice
ul. Matuszewska 14 bud. C5
PL - 03-876 Warszawa, Tel.: +48/22/332 34 63
E-Mail: serwis@manta.com.pl

Achtung!

- Um das Risiko eines Brandes oder Stromschlages zu minimieren, ist das Gerät vor Feuchte und mechanischen Beschädigungen fernzuhalten.

Warnhinweise

- Bitte gründlich lesen, um für das Gerät optimale Betriebsbedingungen und Einstellungen wählen zu können.
- Sicherstellen, dass das Gerät an eine Steckdose mit entsprechender Netzspannung 230 V AC angeschlossen ist (dieser Parameter ist auf der Geräteunterseite zu finden).

Versorgungskabel

- keine Gegenstände am Versorgungskabel hängen oder darauf abstellen, sonst Stromschlaggefahr! Wird das Gerät eine Zeitlang nicht gebraucht, Stecker ziehen.

Achtung!

- Beim Aufstellen des Gerätes für einen entsprechenden freien Raum sorgen, um bei einer Gefahr vom Netz trennen zu können.

Gerät gebrauchen und lagern

- Gerätegehäuse nicht demontieren, sonst Stromschlaggefahr beim Berühren freigelegter, spannungsführender Teile. Auf dem Gerät keine schweren Gegenstände ablegen.
- Wird das Gerät von einer kalten in warme Umgebung oder umgekehrt vertragen, kann Wasserdampf innerhalb des Gerätes kondensieren. Zuerst ca. 2 Stunden abwarten, erst dann das Gerät einschalten. Das Gerät darf weder in einer feuchten Umgebung betrieben, noch direktem Wasserkontakt ausgesetzt werden. Sonst sind Stromschlag und Zerstörung des Gerätes möglich.

Versorgungsspannung anschließen

- Netzspannung ~230 V. Netzstecker in die Steckdose in der hinteren Gerätewand stecken. Anderen Netzstecker in die 230-V-Steckdose stecken.

Stromversorgung mit Batterien

Achtung!

Beim Batterieeinlegen

- Batteriefachdeckel im unteren Geräteteil öffnen, dabei beide Verschlüsse nach unten schieben. Batterien einlegen, dabei auf korrekte Polarität gemäß dem Sinnbild innerhalb des Batteriefaches achten. Prüfen, ob die Symbole (+) und (–) auf den Piktogrammen mit denjenigen auf den Batterien übereinstimmen. Bei längerem oder falschem Batteriegebrauch kann Elektrolyt auslaufen. Seine ätzende Einwirkung kann zur Beschädigung des Gerätes oder anderer benachbarter Objekte führen. Um es vorzubeugen, darauf achten, dass: alle Batterien gemäß den Piktogrammen innerhalb des Batteriefaches angeschlossen werden, alte und neue Batterien nicht vermischt werden, nur ein Batterieset vom gleichen Type und Hersteller verwendet wird, die Batterien aus dem Gerät entfernt werden, wenn es eine Zeitlang nicht gebraucht wird.

Technische daten

Einspeisung 230V/50Hz
Leistungsaufnahme: 13,2 W Wechselstrom
Masse ca. 230 mm (L) x 235 mm (B) x 120 mm (H)
Betriebstemperatur: +5°C ÷ +35°C

RUNDFUNKEMPFÄNGER
Rundfunkband AM (Langwellen) / FM (Ultrakurzwellen)
Abstimmung AM: 540-1600 kHz, FM: 88-108 MHz

CD-PLAYER
Optikteil 3-Strahl-Laser
Übertragung: 100Hz – 16kHz

AUDIOTEIL
Leistung: max. 1W x 2
Impedanz vom Kopfhörer: 4 ~ 32 Ω

Bedienelemente

1. LINKER UND RECHTER LAUTSPRECHER
2. PROGRAMMTASTE
3. TASTE „STOP"
4. TASTE „PLAY/PAUSE/SBB"
5. TASTE „REPEAT/RANDOM"
6. LCD-DISPLAY
7. USB-STECKDOSE
8. BASS-ANZEIGE
9. RUNDFUNK-ANZEIGE
10. BASS-TASTE
11. TASTE ZUM ÖFFNEN/ SCHLIESSEN DER CD-TASCHE
12. TASTE „EIN"
13. ASTE „WEITER"
14. TASTE „ZURÜCK"
15. BAND
16. TUNNING
17. FUNKTIONSAUSWAHL
18. LAUTSTÄRKE
19. ANTENNE
20. AUX-STECKDOSE
21. KOPFHÖRER-STECKDOSE
22. BATTERIEABDECKUNG

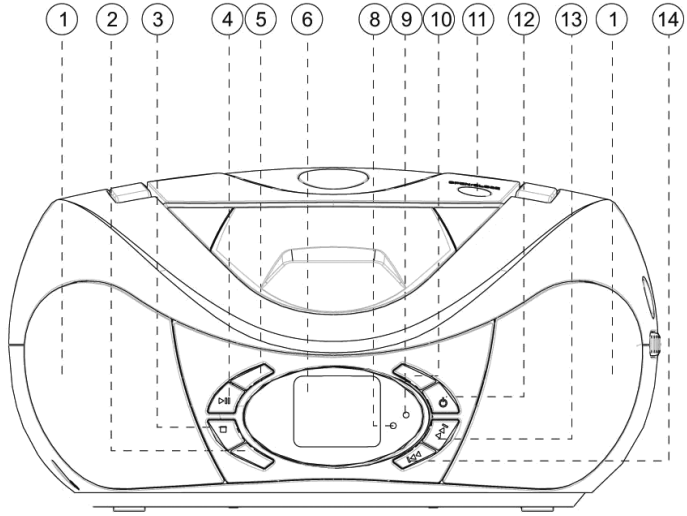

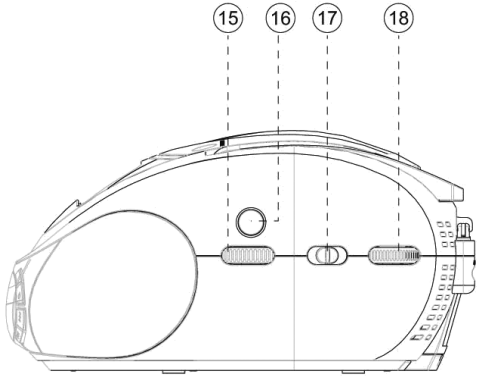

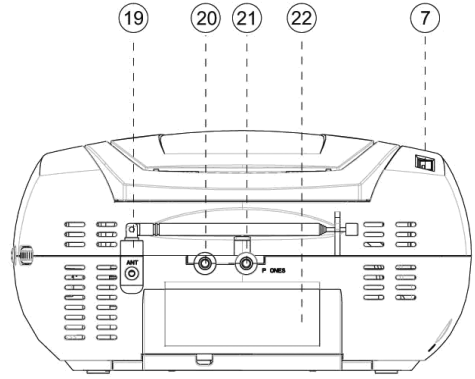

1. LINKER UND RECHTER LAUTSPRECHER
2. PROGRAMM – Programmieren und Übersicht der einprogrammierten Track-Nr.
3. TASTE „STOP"
– Ende der Wiedergabe CD/MP3/USB;
– Löschen des Wiedergabeprogramms.
4. TASTE „PLAY/PAUSE/SBB"
– Ende der Wiedergabe MP3/CD oder Pause;
– Wiedergabewechsel CD/USB nach dem Drücken und Halten der Taste über 1,5 s.
5. REPEAT – Wiederholte Wiedergabe des Programms CD/MP3/USB.
RANDOM – Wiedergabe des Programms CD/MP3 in zufälliger Reihenfolge.
6. LCD-DISPLAY – Anzeige der Track-Nr.
7. USB-STECKDOSE – Zur Wiedergabe der MP3-Tracks aus einem USB-Speicher.
8. BASS-ANZEIGE – Anzeige der Bass-Aussteuerung.
9. RUNDFUNK-ANZEIGE
10. BASS-TASTE – Bass-Verstärker.
11. TASTE ZUM ÖFFNEN/SCHLIESSEN DER CD-TASCHE – Nach dem Drücken öffnet die CD-Tasche.
12. TASTE „EIN" – Einschalten der Versorgung.
13. TASTE „WEITER"
– Wiedergabe vom nächsten Track;
– Nach dem Drücken und Halten der Taste über 1,5 s beginnt der Suchlauf von nächsten Tracks.
14. TASTE „ZURÜCK"
– Wiedergabe vom vorherigen Track;
– Nach dem Drücken und Halten der Taste über 1,5 s beginnt der Suchlauf von vorherigen Tracks.
15. TUNNING – Auswahl einer AM-/FM-Rundfunkstation.
16. BAND-ANZEIGE – Anzeige der Abstimmungsfrequenz vom Wahlschalter einer AM-/FM-Rundfunkstation.
17. FUNKTIONSAUSWAHL – Auswahl der Tonquelle: AM,FM ST./ AUX/MP3(CD).
18. LAUTSTÄRKE – Laustärke erhöhen/senken.
19. ANTENNE – Verbessert den Rundfunkempfang im Bereich UKW-Wellen.
20. AUX-STECKDOSE – Nach dem Drücken der Taste FUNC kann eine AUX-Station bzw. MP3-Wiedergabe aus einem DISCMAN bzw. WALKMAN durch die AUX-Steckdose gewählt werden.
21. KOPFHÖRER-STECKDOSE – Steckdose für Stereo-Kopfhörer 3,5 mm.
22. BATTERIEABDECKUNG – Abschluss vom Batteriefach.

Versorgung

Einspeisung aus dem Wechselstromnetz:

- Die Konformität der Netzspannung und der Spannungsdaten am Typenschild an der unteren Seite des Geräts überprüfen. Bei fehlender Konformität den Verkäufer oder den Kundendienst informieren.
- Netzkabel an die Netzsteckdose anschließen. Das Gerät steht unter Einspeisung und ist betriebsbereit.
- Zum Ausschalten ist der Netzkabel aus der Netzsteckdose zu entfernen.
- Beim starken Sturm den Netzkabel aus der Netzsteckdose zur Sicherheit herausziehen.
- Batterie (nicht im Lieferumfang enthalten)
- Das Batteriefach öffnen und sechs R14-Batterien (auch als UM-2 oder C-Zelle bezeichnet) (am besten alkalische Batterien) entsprechend ihrer Polarität nach den Symbolen „+" und „-" ins Batteriefach einlegen.
- Batterien enthalten Chemiestoffe und erfordern aus diesem Grund nach vorschriftsmäßiger Entsorgung.
- Beim unsachgemäßen Einsatz der Batterien können Elektrolytleckage und Korrosion vom Batteriefach sowie Batterieexplosion auftreten. Aus diesem Grund sind folgende Maßnahmen zu beachten:
- Unterschiedliche Batterietypen nicht gleichzeitig einsetzen, z.B. alkalische Batterien mit Zink-Kohle-Batterien. Das Gerät erfordert nach dem Einsatz von ausschließlich derselben Batterietypen.
- Alte und neue Batterien beim Batteriewechsel nicht kombinieren.
- Bei einer längeren Außerbetriebnahme des Geräts sind die Batterien aus dem Batteriefach herauszunehmen.

Grundlegende funktionen

Ein- und Ausschalten der Versorgung: Bei einer Netz- oder Batterieeinspeisung ist die Energie zu sparen, indem der Versorgungsschalter nach dem beendeten Geräteinsatz in die Stellung AUS (OFF) geschaltet wird.

Allgemeine Bedienung:

Zur Auswahl der Tonquelle den Schalter auf AM/FM, ST./AUX/CD/MP3 stellen.

Lautstärke mit dem Drehregler (VOLUME) einstellen.

Zum Ausschalten den Versorgungsschalter (AUS – OFF) betätigen.

Rundfunk

Rundfunkempfang

Den Funktionsschalter (FUNCTION) auf FM bzw. AM schalten.

Eine Station mit dem Drehregler (TUNING) suchen.

Nach dem Empfangsende den Funktionsschalter (FUNCTION) in eine Gegenstellung schalten oder die Versorgung trennen.

HINWEIS:

Wenn der Abstimmungsschalter (BAND) eine UKW-Stereostation (FM) findet, leuchtet die Diode „FM Stereo".

Bei Ultrakurzwellen (FM-Band) die Schwenkantenne langziehen.

Antenne beugen und drehen. Wenn das Signal zu stark ist (sehr nah am Sender), kann die Antenne etwas kürzer herausgezogen werden.

Bei Langwellen (AM-Band) verfügt das Gerät über eine interne Antenne. Zur Abstimmung dieser Wellen ist die Schwenkantenne nicht brauchbar. Zur Abstimmung soll mit dem ganzen Gerät hin und her gedreht werden.

CD-/MP3-PLAYER

CD-/MP3-Player

Wiedergabe der CD-Platten / MP3-Dateien

Dieser CD-Player kann Audio-, MP3-, CD-R- und CD-RW- abspielen. Es eignet sich nicht für die Wiedergabe von CD-ROM-, CDi-, VCD-, DVD- oder im Rechner gespeicherten CD-Platten.

Tonquellenschalter auf CD/MP3 stellen.

CD-Tasche mit der Taste OPEN/CLOSE öffnen.

MP3-/CD- oder CD-R-Platte mit der bedruckten Seite nach oben einlegen und die CD-Tasche mit leichtem Fingerdruck auf die Taschenklappe schließen.

Wiedergabe mit der Taste ▶II starten.

Die Wiedergabe kann mit der Taste ▶II unterbrochen werden. Eine erneute Wiedergabe erfolgt nach dem nächsten Drücken auf die Taste ▶II.

Die Wiedergabe stoppt nach dem Drücken der Taste STOP.

HINWEIS:

Die Wiedergabe der CD-/MP3-Platten stoppt auch in folgenden Fällen:

- Öffnen der CD-Tasche;
- Auswahl einer anderen Tonquelle;
- Abspielen des letzten Tracks.

Track-Auswahl

Die Tracks können mit den Tasten ⏮ oder ⏭ bei der Wiedergabe und Pause gewählt werden.

Zur Wiedergabe des nächsten Tracks ist die Taste ⏭ kurz zu drücken oder soviele male zu betätigen, bis der gewünschte Track erreicht wird, indem seine Nummer auf dem Display erscheint.

Zur Wiedergabe des vorherigen Tracks ist die Taste ⏮ kurz zu drücken.

Auswahl eines gewünschten Trackfragments:

Nach dem Drücken und Halten der Taste ⏮ oder ⏭ wird die Platte vorn oder zurück mit erhöhter Geschwindigkeit abgespielt.

Dabei wird der Ton nicht wiedergegeben, bis eine dieser Tasten betätigt ist.

Nach der Erkennung eines bestimmten Fragments kann seine Wiedergabe durch das Loslassen der Taste ⏮ oder ⏭ gestartet werden.

Es beginnt die normale Wiedergabe.

Der Ordner mit dem betreffenden Track wird nach ca. 5 s angezeigt. Die Anzeige kann aber leer sein, falls es keine Ordner gibt.

Verschiedene Wiedergabearten: BASS

BASS – direkter Übergang zur Bass-Funktion

1> Funktion durch das einmalige Drücken der Taste BASS einschalten. Die Funktion wird nach zweifachem Drücken auf due Taste BASS abgeschaltet.

Verschiedene Wiedergabearten: Wiederholen, zufälliges Wiederholen

Wiederholen (repeat) – stetige Wiedergabe des aktuellen Tracks;

Alle wiederholen (repeat all) – stetige Wiedergabe der ganzen Platte.

1. Bei der Wiedergabe mit Wiederholung wird nach der ersten Betätigung der Taste REPEAT/RANDOM auf dem Display folgendes angezeigt:

2. Bei der Wiedergabe mit Wiederholung wird nach der zweiten Betätigung der Taste REPEAT/RANDOM auf dem Display folgendes angezeigt:

3. Bei der Wiedergabe mit Wiederholung wird nach der dritten Betätigung der Taste REPEAT/RANDOM auf dem Display folgendes angezeigt:

4. Das Programm kann nach der vierten Betätigung der Taste REPEAT/RANDOM bei der Wiedergabe verlassen werden. Die Anzeige Repeat erlöscht und es beginnt zufällige Wiedergabe. Auf dem Display erscheint:

5. Das Programm kann nach der fünften Betätigung der Taste REPEAT/RANDOM bei der Wiedergabe verlassen werden. Die Anzeige Random erlöscht. Auf dem Display erscheint:

HINWEIS:

Falls es keine Ordner gibt, dann wird nach der dritten Betätigung der Taste REPEAT/RANDOM direkt zum Punkt 4 gewechselt.

Bei MP3-Daten wird die Anzeige MP3 einblenden.

Bei der Wiedergabe über USB-Stick erscheint auf dem Display die Anzeige USB.

Verschiedene Wiedergabearten: Programm

Programmieren: Die Programmierung ist aktiv, wenn die Wiedergabe angehalten bleibt.

1. Bei CD-Platten:

A. Taste PROGRAM bei STOP einmal drücken. Auf dem Display erscheint die Anzeige:

B. Mit den Tasten ⏮ oder ⏭ die Track-Nr. wählen. Auf dem Di ie nachfolgende Anzeige. Die Auswahl mit er auf die Taste PROGRAM bestätigen.

C. Gewünschte Tracks mit dem vorgenannten Verfahren einprogrammieren. Die Tracks können mit den Tasten ⏮ oder ⏭ gewählt werden

D> Die Wiedergabe der einprogrammierten Tracks mit der Taste PLAY starten. Auf dem Display erscheint die Anzeige:

E. Zum Anhalten der Programmwiedergabe einmal die Taste STOP drücken. Beim erbeuten Drücken auf die Taste STOP wird das Programm gelöscht!

2. Bei MP3-Dateien:

A> Taste PROGRAM bei STOP einmal drücken. Auf dem Display erscheint die Anzeige:

B. Mit den Tasten ⏮ oder ⏭ die Track-Nr. wählen. Auf dem Display erscheint die nachfolgende Anzeige. Die Auswahl mit erneutem Drücken auf die Taste PROGRAM bestätigen.

C. Gewünschte Tracks mit dem vorgenannten Verfahren einprogrammieren. Die Tracks können mit den Tasten ⏮ oder ⏭ gewählt werden.

D> > Die Wiedergabe der einprogrammierten Tracks mit der Taste PLAY starten. Auf dem Display erscheint die Anzeige:

E. Zum Anhalten der Programmwiedergabe einmal die Taste STOP drücken. Beim erbeuten Drücken auf die Taste STOP wird das Programm gelöscht!

HINWEIS:

Es können höchstens 99 Tracks einprogrammiert werden.

Bei der Wiedergabe der MP3-Daten über USB-Stick erscheint auf dem Display die Anzeige USB anstelle von MP3.

Wiedergabe über USB

Verfügbare Funktionen über eine USB-Steckverbindung:

1) PLAY / PAUSE / STOP

2) Suchlauf WEITER/SCHNELL WEITER, ZURÜCK/SCHNELL ZURÜCK.

3) Suchlauf um 10 Tracks weiter / um 10 Tracks zurück.

4) Suche in den Ordnern nach oben / nach unten.

5) Programmieren von Tracks (99 Tracks).

6) Wiederholen/Zufälliges Wiederholen: Einfaches Wiederholen > Wiederholen 1 > Alle wiederholen > Album wiederholen > Zufälliges Wiederholen > Einfaches Wiederholen

(Bei der Programmwiedergabe ist die Funktion Album wiederholen nicht verfügbar).

Beim CD-Betrieb die Taste PLAY drücken und über 1,5 s halten – Das System wechselt in den USB-Betrieb. Auf dem Display erscheint die Anzeige „USB". Jetzt kann ist das System zur Wiedergabe über eine USB-Steckverbindung bereit. Die Wiedergabe beginnt nach der Betätigung der Taste PLAY.

Beim USB-Betrieb die Taste PLAY drücken und über 1,5 s halten – Das System wechselt in den CD-Betrieb. Auf dem Display erscheint die Anzeige „– – –". Die Wiedergabe beginnt nach der Betätigung der Taste PLAY.

HINWEIS:

Tracks von externen Laufwerken (HDD) können in diesem Gerät weder durch den Anschluss der Einrichtung, noch in dem MP3-Player über eine USB-Verbindung abgespielt werden.

Wartung und sicherheit

Schutzmaßnahmen und allgemeine Wartung

- Das Gerät auf einer harten und flachen Unterlage legen und vor Stürz schützen.
- Das Gerät, die Batterien oder CD-Platten vor Niederschlag, Feuchte, Sand und hohen Temperaturen durch Heizkörpern und Sonnenstrahlen schützen.
- Das Gerät nicht abdecken. Für eine entsprechende Lüftung zur Verhinderung der Übererwärmung sorgen. Einen Abstand von mind. 15 cm zwischen Lüftungsschlitzen des Geräts und den benachbarten Flächen sicherstellen.
- Die mechanischen Komponenten enthalten bedienungsfreie Lagerungen, die weder mit Öl, noch mit Fett geschmiert werden dürfen.
- Trockene und weiche Reinigungstücher einsetzen. Alkohol-, ammonium- bzw. benzolhaltige oder reibende Reinigungsmittel wegen ggf. Gehäuseschaden sind nicht zulässig.

Behandlung von CD-Player und CD-Platten

Die Linsen des CD-Players niemals berühren!

Plötzlicher Temperaturunterschied kann zum Kondenswasser und Vernebelung der Linsen führen sowie die Wiedergab der Platten verhindern. Die Linsen nicht mechanisch trocken, sondern das Gerät bis zur Erwärmung in der Raumtemperatur und bis zum Abdampfen der Feuchtigkeit ruhigstellen.

Vor Staubeindringung in die CD-Tasche schützen. Die CD-Tasche stets geschlossen halten sowie mit trockenem und weichem Tuch reinigen.

Die CD-Platten mit einem faserfreiem Tuch mit gradlinigen Bewegungen von der Plattenmitte bis zum Plattenrand reinigen. Waschmittel beschädigen CD-Platten und sind unzulässig.

Auf der CD-Platte nicht schreiben oder Ankleber anbringen.

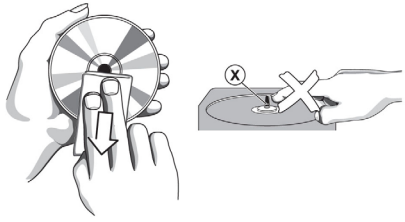

Störungsbeseitigung

Bei einem Problem prüfen Sie die nachstehenden Beseitigungsmöglichkeiten, bevor Sie das Gerate zur Reparatur abgeben.

Das Gerät wegen Elektroschlaggefahr nicht öffnen!

Wenn die Störungsbeseitigung nach den beschriebenen Methoden misslingt, wenden Sie sich an den Verkäufer oder unseren Kundendienst.

WARNUNG:

Selbständige Reparaturen sind verboten und führen zur Ungültigkeit der Garantie.

Kein Ton / Kein Versorgung

- Falsche Einstellung der Lautstärke.
- Lautstärke richtig einstellen (VOLUME).

Falscher Netzanschluss.

- Netzkabel richtig anschließen.

Batterien leer bzw. falsch eingelegt.

- Neue Batterien einsetzen bzw. Polarität beachten.

Anzeige auf dem Display unkorrekt / Keine Reaktion auf Betätigung bzw. Drehung von Steuerelementen

- Elektrostatische Aufladung.
- Gerät ausschalten und vom Netz trennen, Nach einigen Sekunden wieder anschließen und einschalten.

Keine Plattenanzeige in der CD-Tasche

- In die CD-Tasche sind kleine Platten eingelegt worden.
- CD-, MP3- oder CD-R-Platte einlegen.
- Risse bzw. Verunreinigungen auf der Plattenoberfläche
- Platte reinigen bzw. ersetzen (s. „Wartung").
- Platte ist leer oder die Aufnahme konnte nicht erfolgreich beendet werden.
- CD-R-Platten mit korrekter Tonaufnahme oder mit korrektem Trackformat verwenden.

Wiedergabe von CD-/MP3/USB- Datenträger funktioniert nicht

- CD-/MP3-/USB-Datenträger hat viele Risse oder ist verschmutzt.
- CD-/MP3-/USB-Datenträger ersetzen (s. „Wartung").
- Dampf auf Laserlinsen.
- Abwarten, bis die Linsen die Raumtemperatur erreichen.

Überspringen einzelner Tracks bei CD-/MP3-Wiedergabe

- CD-/MP3-/USB-Datenträger beschädigt oder verschmutzt.
- CD-/MP3-/USB-Datenträger reinigen oder ersetzen.
- Aktives Programm.
- Programmbetrieb verlassen.

Használati útmutató

Olvasd el elsőként

A termékek szerkezete és a műszaki tulajdonságok megváltozhatnak korábbi tájékoztatás nélkül. Ez elsősorban a műszaki tulajdonságokra, programra, vezérlőkre valamint a használati útmutatóra vonatkozik. Jelen használati útmutató a termékek felhasználására vonatkozó általános tudnivalók megismerésére szolgál.

A termékek valamint a kiegészítők különbözhetnek az útmutatóban leírtaktól.

A gyártó nem vállal semmilyen felelősséget kártalanítás címén a jelen használati útmutató leírásaiban szereplő bármilyen hibából eredő pontatlanságért.

Javasolt a lejátszóhoz mellékelt eredeti tartozékok használata. A fenti figyelmeztetés be nem tartása a garancia elvesztéséhez vezethet.

Tekintettel a garancia elvesztésének veszélyére nem szabad levenni a burkolatot és bármilyen átalakítást végezni a lejátszóban. Erre kizárólag a MANTA cég erre a célra feljogosított szervize jogosult.

Ügyfélszolgálati Osztály
ul. Matuszewska 14. C5 ép.
03-876 Warszawa tel: +48 22 332 34 63
e-mail: serwis@manta.com.pl

Figyelem!

- A tűzeset vagy áramütés kockázatának csökkentése érdekben nem szabad engedni, hogy a készülék megsérüljön vagy nedvességgel érintkezzen.

Figyelmeztetés

- Kérjük jelen útmutatót elolvasni, a vevőkészülék optimális munkakörülményei és beállítások megválasztása érdekében.
- Meg kell bizonyosodni, hogy a lejátszó megfelelő ~230V feszültségű aljzatba legyen csatlakoztatva. (ez az adat a készülék alján található).
- **Áramellátó kábel:** Nem szabad akasztani sem pedig tárgyakat elhelyezni az áramellátó kábelen, mivel áramütés veszélyes. Húzd ki a csatlakozót az aljzatból, ha hosszabb időn keresztül nem használja a berendezést.

Figyelem!

- A vevő beállítása közben kérjük tegyék hozzáférhetővé az áramellátó kábelt úgy minden pillanatban, veszély esetén, ki lehessen húzni a készüléket a hálózati áramból.

Használat és tárolás

- Ne vedd le a burkolatot, mivel fennáll az áramütés veszélye a fedetlen feszültség alatt lévő elemek érintésénél. Ne tegyen a vevőre súlyos tárgyakat.
- A vevő hideg helyről meleg helyre vagy fordítva történő átvitele során lecsapódhat a vízpára. Kérjük 2 óra hosszat várni a vevő áramfeszültségbe való csatlakoztatásával. A vevő nem működhet nedves környezetben és nem szabad víznek kitenni. Ez áramütéssel és a készülék rongálásával fenyeget.

Áramellátás csatlakoztatása:

- Hálózati áramellátás (~230V). Csatlakoztassa a hálózati feszültség csatlakozóját a feszültségi aljzatba a készülék hátfalán. Csatlakoztassa a hálózati csatlakozót a hálózati feszültség külső aljzatához (~230V).

Elemes áramellátás:

Figyelem! Az elem behelyezése során.

- Nyissa meg az elemtartó fedelét a készülék alján, lefelé tolva mindkét rögzítőt. Helyezze el belül az elemeket a az elemtartó belsején feltüntetett pólusok irányrajzának megfelelően. Ellenőrizze, hogy a (+) és (-) jelek a rajyon megegyeznek-e az ugyanolyan jelölésekkel az elemeken. A hosszú vagy nem megfelelő elemhasználat során előfordulhat elektrolit kifolyás. A maró hatás megsértheti a készüléket vagy más tárgyakat melyek kapcsolatba kerülnek vele. Ennek megakadályozása végett ügyelni kell, hogy:
- Az összes elem az elemtartó belsejében található rajzzal megegyezően legyen behelyezve,
- Ne keverje a régi és az új elemeket,
- Kizárólag egy típusú elem készletet kell használni ugyanattól a gyártótól,
- Az elemeket ki kell venni a készülékből, amennyiben az hosszabb ideig nem lesz használva.

Controls

1. Bal és jobb hangszóró
2. Program gomb
3. Leállít gomb
4. Lejátszás/szünet/USB gomb
5. Ismétlés/véletlenszerű lejátszás gomb
6. LCD-kijelző
7. USB-csatlakozó
8. Mély hangerő kijelzője
9. FM sztereó kijelző
10. Mély hangerő gomb
11. CD-ajtót nyitó/záró gomb
12. Főkapcsoló gomb
13. Következő gomb
14. Előző gomb
15. Hangolás
16. Számlap kijelző
17. Funkció kiválasztása
18. Hangerőszabályzó
19. FM antenna
20. AUX bemenet
21. Fejhallgató bemenet
22. Elemtartó rekesz

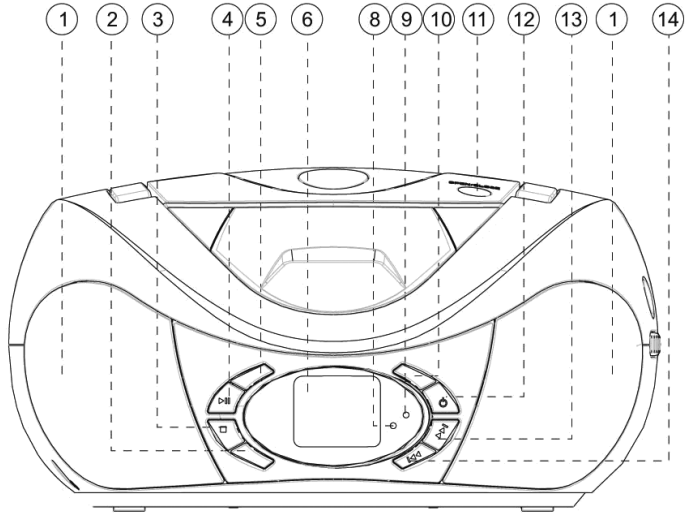

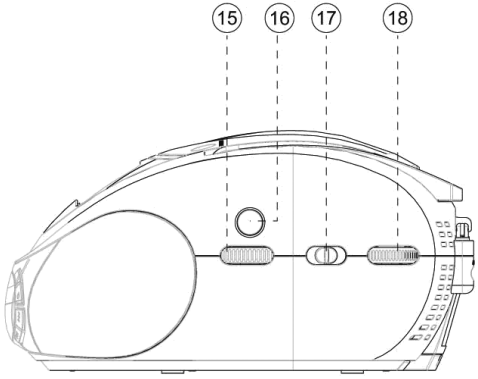

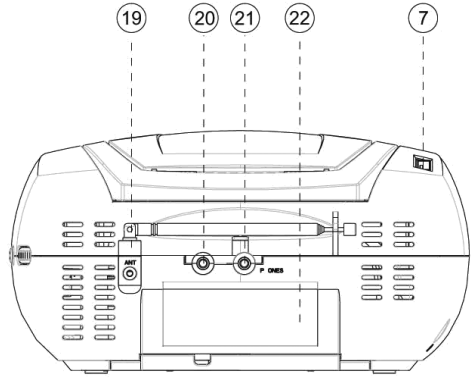

1. Bal és jobb hangszóró
2. Program gomb – beállítás és beállított számok visszatekintése
3. Leállít gomb
- CD/MP3/USB lejátszás megállítása
- CD-program törlése
4. Lejátszás/szünet/USB gomb
- MP3/CD-lejátszás indítása vagy szünet
- tartsa lenyomva 1,5 másodpercig az CD és USB mód közötti váltásért
5. Ismétlés/véletlenszerű lejátszás gomb
- REPEAT: CD/MP3/USB-n játszott szám ismétlése
- RANDOM: CD/MP3 számainak véletlenszerű sorrendben játszása
6. LCD-kijelző – a számokat mutatja
7. USB-csatlakozó – mp3 számokat tartalmazó USB-eszközét csatlakoztathatja ide
8. Mély hangerő kijelzője – a mély hangerősséget jelzi ki
9. FM sztereó kijelző
10. Mély hangerő gomb – a mély hangerőt emeli ki
11. CD-ajtót nyitó/záró gomb – nyomja meg ezt a gombot a CD-ajtó felnyitásához/lezárásához
12. Főkapcsoló gomb – nyomja meg a készülék bekapcsolásáért
13. Következő gomb
- a következő számra ugrik
- tartsa lenyomva több mint 1,5 másodpercig és lejátszás közben keres előre
14. Előző gomb
- az előző számra ugrik
- tartsa lenyomva több mint 1,5 másodpercig és lejátszás közben keres hátra
15. Hangolás – AM/FM rádióállomások között keres
16. Számlap kijelző – az AM/FM frekvenciát mutatja
17. Funkció kiválasztása – hangforrás kiválasztása: AM/FM sztereó/AUX/MP3 (CD)
18. Hangerőszabályzó – - a hangerőt csökkentheti és növelheti
19. FM antenna – az FM-vétel javításáért
20. AUX bemenet
– nyomja meg a Funkció gombot, és válassza ki az AUX állomást.
– MP3, discman, walkmen AUX csatlakoztatása
21. Fejhallgató bemenet – 3,5 mm bemenet fejhallgatónak
22. Elemtartó rekesz – az elemtartót nyithatja itt ki

Váltakozó áram használata

Váltakozó áram használata

- Győződjön meg arról, hogy a tápfeszültség megegyezik-e a készülék hátoldalán vagy alján feltüntetett feszültséggel. Ha nem egyezik, kérje ki az eladó vagy a szervizközpont véleményét.
- Csatlakoztassa a tápkábel egyik végét a készülék aljzatába és a másikat a fali csatlakozóba. A készülék immár csatlakoztatva van és használatra készen áll.
- A teljes lekapcsolásához húzza ki a hálózati kábel dugaszát a fali csatlakozóból.
- Húzza ki a tápkábelt a fali csatlakozóból vihar idején, ezzel a készüléket védi.
- A készülék elemei (nem járnak hozzá)
- Nyissa fel az elemtartó rekeszt és helyezzen be (lehetőleg alkáli) 6 db R14, UM-2 vagy C-cellás elemet a „+" és „-" jelzésnek megfelelő polaritással.
- Az elemek vegyi anyagokat tartalmaznak, ezért megfelelően kell azokat lerakni
- Az elemek helytelen használata elektrolit szivárgást okozhat, továbbá a rekeszt átmarhatják, vagy az elemek felrepedhetnek.
- Ne keverje az elemtípusokat: pl. az alkálit a cink-szén elemmel. Csak ugyanolyan típusú elemeket használjon.
- Ne helyezzen be új elemeket a régiek mellé.
- Vegye ki az elemeket, ha a készüléket hosszú ideig nem fogja használni.

ALAPVETŐ MŰKÖDTETÉS

Ki- és bekapcsolás: takarékoskodjon az energiával. Akár elemről, akár hálózati áramról működteti a készüléket, kapcsolja ki megfelelően, ha nem használja. (OFF).

Általános működtetés:

1. A hangforrás kiválasztásához állítsa be a gombot: AM/FM ST./AUX/CD/MP3.
2. A VOLUME gombbal állítsa be a hangerőt.
3. A készülék kikapcsolásához nyomja meg a főkapcsolót.

Rádió

Rádiózvétel

1. A FUNCTION tolókát állítsa AM vagy FM rádióra.
2. A TUNING forgatásával hangolja be a kívánt állomást.

3. A rádió kikapcsolásához váltson CD-módra a FUNCTION tolókával, vagy kapcsolja ki a készüléket.

Figyelem:

Ha a BAND az FM sztereóállomásra van állítva, az FM sztereó LED kijelző világítani fog.

- FM állomás hallgatásához húzza ki az antennát.

Irányítsa a megfelelő irányba; csökkentse a hosszát, ha a jel túl erős (nagyon közel van a jeladó).

- AM állomás hallgatásakor a beépített antennát használja a készülék, ezért nem szükséges a kihúzható antennát használni. Az egész készüléket kell ebben az esetben irányítani.

CD/MP3-lejátszó

CD/MP3 lejátszása

Ez a CD-lejátszó képes a következő típusú lemezek lejátszására: Audio CD, MP3 CD-R, újraírható CD-k. Ne próbálja a következő típusú CD-k lejátszását: CD-ROM, CDi, VCD, DVD és egyéb CD-k.

1. Állítsa be a forrást: CD/MP3
2. Az OPEN/CLOSE gomb megnyomásával nyissa fel a CD-tárolót.
3. Helyezzen be egy MP3/CD vagy CD-R lemezt nyomtatott oldallal felfelé. Óvatosan csukja le a CD-tároló fedelét.
4. A lejátszás megkezdéséhez nyomja meg a ▶II gombot.
5. A lejátszás szüneteltetéséhez nyomja meg a ▶II gombot, újraindításhoz ugyanezt a ▶II gombot kell megnyomni.
6. A STOP gomb megnyomásával leállítja a lejátszást.

Figyelem:

A CD/MP3 lejátszása a következő esetekben is megáll:

- ha kinyitja a CD-tárolót;
- más hangforrást választ;
- a CD/MP3 műsora a végére ért

Műsorszám választása

Lejátszás közben vagy szüneteltetés alatt a ⏮ vagy ⏭ megnyomásával más műsorszámot választhat.

A következő műsorszám kiválasztásához nyomja meg a ⏭ gombot röviden, vagy nyomja meg sokszor addig, amíg a kívánt számot nem látja a kijelzőn.

Az előző műsorszám kiválasztásához nyomja meg a ⏮ gombot röviden, nyomja meg többször a még korábbi műsorszámokért.

Egy adott rész keresése egy műsorszámon belül.

1. Tartsa folyamatosan lenyomva a ⏮ vagy ⏭ gombot, a lemezt ekkor nagy sebességgel játssza le. Amíg el nem engedi a ⏮ vagy ⏭ gombokat, addig nincs hang.
2. A keresett rész felismerésekor engedje el a ⏮ vagy ⏭ gombot.

- Ekkor a normál lejátszás folytatódik.

- Az LCD-kijelző 5 mp után megjeleníti a játszott műsorszám mappáját. Ha nincs mappa, akkor az LCD nem jeleníti azt meg.Különböző lejátszási módok: mélyhang (BASS)

Mélyhang – Kiemeli a mélyhangot.

1> Nyomja meg egyszer a BASS gombot; a BASS funkció törléséhez nyomja meg kétszer a BASS gombot.

Különböző lejátszási módok: újra/véletlenszerű

újra (repeat) – a jelenlegi műsorszámot játssza folyamatosan.

újra mind (repeat all) – a teljes CD-t újrajátssza folyamatosan.

1> az aktuális műsorszám lejátszásának folyamatos ismétlése, nyomja meg a repeat/random gombot egyszer és a következőt látja a kijelzőn:

2> a teljes program folyamatos ismétlése, nyomja meg kétszer a repeat/random gombot és a következőt láthatja a kijelzőn:

3> az aktuális album lejátszásának folyamatos ismétlése, nyomja meg a repeat/random gombot harmadik alkalommal is és a következőt láthatja a kijelzőn:

4> véletlenszerű sorrend lejátszásához nyomja meg a repeat/random gombot negyedik alkalommal, akkor a kijelzőn a random szó jelzi a véletlenszerű sorrendet:

5> ha ötödik alkalommal is megnyomja a repeat/random gombot, a lejátszás visszaáll normál módba, és a következőt láthatja a kijelzőn:

Megjegyzés:

- ha nincs mappa, akkor a harmadik lépés kimarad ésa harmadik megnyomás után egyből a negyedik lépésre ugrik;
- ha a zene formátuma mp3, akkor az LCD-kijelzőn az mp3 szó lesz látható;
- ha USB-ről játszik, akkor az USB szó látható az LCD-kijelzőn.

Különböző lejátszási módok: program

Program – a készüléken állítható be a program funkció, ehhez állítsa le a lejátszást.

1. ha a készülék CD-lemezt játszik:

A. nyomja meg egyszer a „program" gombot leállított módban, a következő látható a kijelzőn:

B. a ⏮ vagy ⏭ gombbal válassza ki a kedvenc műsorszámát, ekkor az alábbit láthatja a kijelzőn, majd nyomja meg újra a „program" gombot a megerősítésért.

C. a ⏮ vagy a ⏭ gomb használatával ismételje meg a fenti műveletet a következő műsorszám kiválasztásához.

D. a beprogramozott műsor lejátszásához nyomja meg a PLAY gombot, ekkor a következőt látja a kijelzőn:

E. a STOP gomb egyszeri megnyomásával leállítja a program lejátszását, kétszeri megnyomásával pedig törli a programot!

2. ha a készülék MP3-lemezt játszik le:

A. nyomja meg egyszer a „program" gombot leállított módban, a következő látható a kijelzőn:

B. a ⏮ vagy ⏭ gombbal válassza ki a kedvenc műsorszámát, ekkor az alábbit láthatja a kijelzőn, majd nyomja meg újra a „program" gombot a megerősítésért.

C. a ⏮ vagy a ⏭ gomb használatával ismételje meg a fenti műveletet a következő műsorszám kiválasztásához

D. a beprogramozott műsor lejátszásához nyomja meg a PLAY gombot, ekkor a következőt látja a kijelzőn:

E. a STOP gomb egyszeri megnyomásával leállítja a program lejátszását, kétszeri megnyomásával pedig törli a programot!

Megjegyzés:

a program funkció maximum 99 műsorszámot jegyez meg.

- ha USB-n keresztül játszik le mp3-at, akkor az LCD-kijelzőn az USB szó lesz látható az mp3 helyett.

USB lejátszása

Funkciók USB-eszköz hallgatásához

1) PLAY/PAUSE/STOP

2) NEXT/FW, BACK/FB kihagyásos keresés

3) +10 műsorszám / -10 műsorszám kihagyásos keresés

4) Mappa fel / mappa le kihagyásos keresés

5) Programozható műsorszámok (99 szám)

6) Repeat/random (újra/véletlenszerű): normál -> ismétlés -> összes ismétlése -> album ismétlése -> véletlenszerű -> normál.

(Program PLAY módban nem érhető el az album ismétlése funkció)

- Tartsa lenyomva CD-módban a PLAY gombot 1,5 másodpercig, ekkor a rendszer USB-módra vált. Az USB szó látható a kijelzőn; ekkortól érzékeli a rendszer az USB-eszközt, és a PLAY gomb megnyomásával indítható a lejátszás.

- Tartsa lenyomva USB-módban a PLAY gombot 1,5 másodpercig, ekkor a rendszer CD-módra vált. Ekkor „---" látható a kijelzőn; és a PLAY gomb megnyomásával indítható a lejátszás.

Megjegyzés: A készüléket nem lehet merevlemezhez csatlakozatni, se mp3-lejátszóhoz az USB-csatlakozón keresztül.

KARBANTARTÁS ÉS BIZTONSÁG

Óvintézkedések és általános karbantartás

Kemény, egyenletes felületre helyezze a készüléket, hogy ne dőljön el.

Ne tegye ki a készüléket, az elemeket vagy a CD-t nedvességnek, esőnek, homoknak vagy hőt kibocsátó eszközöknek, például fűtőtesteknek vagy közvetlen napfénynek.

Ne takarja le a készüléket. A túlmelegedés elkerüléséért hagyjon legalább 15 cm-t a szellőzőnyílások és a környező tárgyak között.

A készülék szerkezeti részei önkenő csapágyakat tartalmaznak, és ezeket nem szabad megolajozni vagy bekenni.

A készülék tisztításához használjon puha, száraz ruhát. Ne használjon alkoholt, ammóniát, benzolt vagy súrolóanyagokat tartalmazó tisztítószert, ugyanis ezek károsíthatják a borítást.

A CD-lejátszó és a kezelése

Soha nem érjen a CD-lejátszó olvasófejéhez.

A környezet hőmérsékletének hirtelen változásakor pára csapódhat le a CD-lejátszó olvasófején. CD-k lejátszása ilyenkor

nem lehetséges. Ne próbálja megtisztítani a fejet, hanem vigye a készüléket melegebb helyre és hagyja ott, amíg a nedvesség elpárolog.

A CD-tároló ajtaját mindig zárja le, ezzel a portól védi. Portalanításhoz puha, száraz ruhát használjon.

A lemezt puha ruhával tisztítsa, a közepétől egyenes vonalban a széle felé. Ne használjon tisztítóanyagokat, mert károsíthatják a lemezt.

Soha ne írjon a lemezre, és ne ragasszon rá matricát.

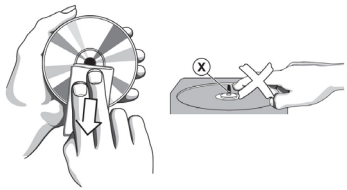

Hibaelhárítás

Hiba esetén először ellenőrizze a lent felsorolt pontokat, és csak ezt követően vigye szervizbe.

Áramütés veszélye miatt ne nyissa fel a készüléket.

Ha nem tudja megoldani a problémát az alábbi tippek segítségével, kérje ki eladója vagy a szervizközpont segítségét.

FIGYELEM:

Semmilyen körülmény alatt se próbálja megjavítani a készüléket, ugyanis ezzel érvényteleníti a garanciát.

Nincs hang/áramellátás

- Nincs beállítva a hangerő.
- A VOLUME gombbal beállíthatja

A tápkábel nincs biztonságosan csatlakoztatva.

Csatlakoztassa megfelelően a tápkábelt.

Elemek lemerültek / helytelenül vannak behelyezve.

Helyezzen be (új) elemeket megfelelően.

A kijelző nem működik / a gombok és vezérlők nem reagálnak

Elektrosztatikus kisülés.

Kapcsolja ki és csatlakoztassa le a készüléket. Csatlakoztassa újra néhány másodperc múlva.

Nem ismeri fel a lemezt

- Nincs bent lemez.
- Helyezzen be: CD, MP3, CD-R.
- A lemez nagyon koszos, össze van karcolódva.
- Vegye ki, tisztítsa meg a CD-t, lásd a Karbantartás részt.
- A CD-R üres vagy nincs lezárva.
- Használjon lezárt, kész CD-R lemezt.

CD/MP3/USB nem működik

CD/MP3/USB nagyon össze van karcolva/koszos.

Vegye ki/tisztítsa meg a CD/MP3/USB-eszközt (lásd a Karbantartást)

A lézerfej párás.

Várjon, amíg a fej alkalmazkodik a szoba hőmérsékletéhez.

A CD/MP3-lejátszó átugrik műsorszámokat

- A CD/MP3 sérült vagy koszos.
- Vegye ki, tisztítsa meg.
- Program van érvényben.
- Lépjen ki a programmódból.

Műszaki adatok

Tápellátás: 230V/50Hz
Energiafogyasztás: AC 13,2 Watt
Méret: ~ 230 mm (h) x 235 mm (sz) x 120 mm (m)
Üzemi hőmérséklettartomány: +5°C – +35°C

VEVŐ

Hullámsáv: AM/FM
Tartomány AM 540 – 1600kHz; FM 88 – 108MHz

CD-LEJÁTSZÓ

Optikai olvasó: 3-sugaras lézeres hangszedő
Frekvenciafelvétel: 100Hz – 16kHz

HANG

Kimenő teljesítmény: max. 1W x 2
Fejhallgató ellenállás: 4 ~ 32 Ω

Návod k obsluze

Přečtěte si jako první

Konstrukce výrobků a technické parametry se mohou změnit bez předchozího upozornění. Týká se to především technických parametrů, softwaru, ovladačů a uživatelského manuálu. Tento uživatelský manuál slouží k tomu, abyste získali základní přehled o tom, jak výrobky ovládat.

Výrobky a příslušenství se mohou lišit od těch, které jsou popsané v návodu.

Výrobce nenese žádnou odpovědnost za nárokované odškodnění za jakékoliv nepřesnosti vyplývající z chyb v popisech v tomto návodu k obsluze.

Doporučujeme používat originální příslušenství, které je k přehrávači přiloženo. Nedodržení tohoto upozornění může vést ke ztrátě záruky.

Nesundávejte plášť zařízení a neprovádějte na přehrávači žádné změny, vystavujete se tak nebezpečí ztráty záruky. Tyto činnosti smí provádět pouze autorizovaný servis firmy MANTA.

Dział Obsługi Klienta (Oddělení zákaznické péče)
ul. Matuszewska 14 bud. C5
03-876 Warszawa tel: +48 22 332 34 63
e-mail: serwis@manta.com.pl

Pozor!

- Zabraňte kontaktu zařízení s vlhkostí a mechanickým poškozením, snížíte tak riziko požáru nebo zasažení elektrickým proudem.

Varování

Přečtěte si návod k obsluze, než budete pro přehrávač vybírat optimální pracovní podmínky a nastavení.

- Ujistěte se, že bude přehrávač připojen do zásuvky s odpovídajícím napětím ~230V. (specifikace se nachází na spodní stěně zařízení).

Napájecí kabel

- Na napájecí kabel nezavěšujte ani nestavte žádné předměty, vystavujete se tak nebezpečí zásahu elektrickým proudem. Pokud zařízení delší dobu nepoužíváte, vytáhněte zástrčku ze zásuvky.

Pozor!

- Při umísťování přijímače prosím zajistěte stálý přístup k napájecímu kabelu tak, aby bylo v případě nebezpečí kdykoliv možné zařízení odpojit od elektrické sítě.

Používání a skladování

- Nesundávejte plášť zařízení, hrozí nebezpečí zasažení elektrickým proudem při kontaktu s nekrytými částmi pod napětím. Nepokládejte na přijímač žádné těžké předměty.
- Pokud budete přijímač přenášet z chladného do teplého místa nebo naopak, může se uvnitř přijímače srážet vodní pára. Počkejte prosím 2 hodiny, než přijímač zapnete do elektrické sítě. Přijímač by neměl pracovat ve vlhkém prostředí a neměli byste ho vystavovat kontaktu s vodou. Hrozí nebezpečí zasažení elektrickým proudem a zničení přijímače.

Připojení napájení

- Napájení síťovým napětím (~230V). Připojte zástrčku síťového napětí do napěťové zdířky na zadní stěně zařízení. Připojte elektrickou zástrčku do vnější zásuvky síťového napětí (~230V).

Napájení bateriemi

Pozor! Při instalaci baterií.

- Otevřete klapku přihrádky na baterie na spodní části zařízení tak, že zatlačíte oba její háčky směrem dolů. Vložte dovnitř baterie dle schématu směru pólů uvnitř přihrádky. Zkontrolujte, zda se znaménka (+) a (–) na obrázcích shodují s tímtéž označením na bateriích. Při dlouhém nebo nesprávném užívání baterií může dojít k vytečení elektrolytu. Jeho žíravé působení může poškodit zařízení nebo jiné objekty, které s ním přijdou do kontaktu. Pokud tomu chcete zabránit, dohlédněte na to, aby: byly všechny baterie nainstalovány v souladu s obrázkem uvnitř přihrádky na baterie,
- se nekombinovaly staré a nové baterie,
- se užívala sada baterií téhož typu a výrobce,
- se ze zařízení vytahovaly baterie, pokud se zařízení delší dobu nepoužívá.

Popis tlačítek

1. LEVÝ A PRAVÝ REPRODUKTOR
2. TLAČÍTKO PROGRAMOVÁNÍ
3. TLAČÍTKO „STOP"
4. TLAČÍTKO „PŘEHRÁVÁNÍ/PAUZA/USB"
5. TLAČÍTKO „OPAKOVÁNÍ / NÁHODNÝ VÝBĚR"
6. DISPLEJ Z TEKUTÝCH KRYSTALŮ
7. USB ZDÍŘKA
8. UKAZATEL BASŮ
9. UKAZATEL RÁDIOVÉ STANICE
10. TLAČÍTKO BASŮ
11. TLAČÍTKO OTEVÍRÁNÍ / ZAVÍRÁNÍ PŘIHRÁDKY NA CD
12. TLAČÍTKO NAPÁJENÍ
13. TLAČÍTKO „DALŠÍ"
14. TLAČÍTKO „PŘEDCHOZÍ"
15. LADĚNÍ
16. OKNO UKAZATELE LADĚNÍ
17. VÝBĚR FUNKCÍ
18. REGULACE HLASITOST
19. RÁDIOVÁ ANTÉNA
20. ZDÍŘKA „AUX"
21. ZDÍŘKA NA SLUCHÁTKA
22. KRYT BATERIÍ

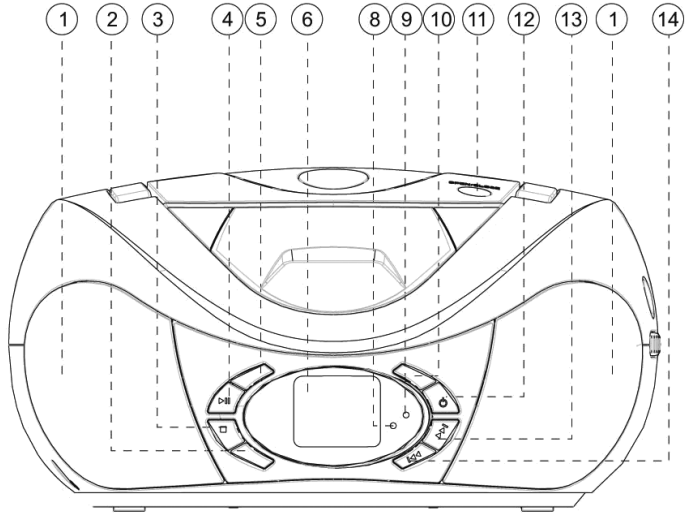

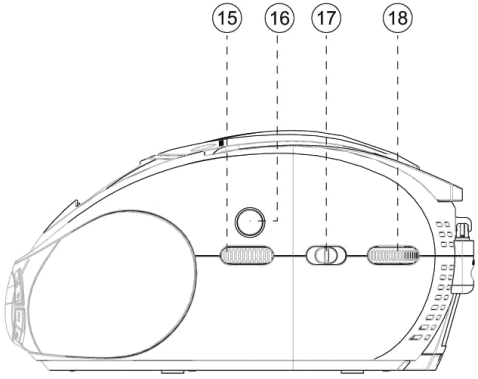

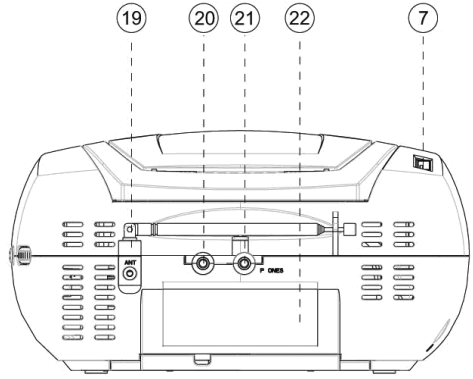

1. LEVÝ A PRAVÝ REPRODUKTOR

2. PROGRAMOVÁNÍ – Programování a prohlížení naprogramovaných čísel skladeb.

3. TLAČÍTKO „STOP" – Zastavení přehrávání CD/MP3/ USB; mazání programu přehrávání desek.

4. TLAČÍTKO „PŘEHRÁVÁNÍ/PAUZA/USB"

– Zahájení přehrávání MP3/CD nebo pauza;

– změna na režim CD/USB po stisknutí a přidržení na více než 1,5 s.

5. OPAKOVÁNÍ – opakování programu přehrávání skladeb CD/ MP3/USB.

NÁHODNÝ VÝBĚR – přehrávání skladeb CD/MP3 v náhodném pořadí.

6. DISPLEJ Z TEKUTÝCH KRYSTALŮ – Zobrazuje čísla skladeb.

7. USB ZDÍŘKA – K poslechu hudebních skladeb ve formátu MP3 souborů nahraných v paměti USB.

8. UKAZATEL BASŮ – Zobrazuje ukazatel vyladění basů.

9. UKAZATEL RÁDIOVÝCH STANIC

10. TLAČÍTKO BASŮ – zvýrazňuje basy

11. TLAČÍTKO OTEVÍRÁNÍ / ZAVÍRÁNÍ PŘIHRÁDKY NA CD – po stisknutí se otevírá přihrádka na CD.

12. TLAČÍTKO NAPÁJENÍ – Zapínání napájení.

13. TLAČÍTKO „DALŠÍ"

– Přeskočení na další skladbu;

– po stisknutí a přidržení na více než 1,5 s, postupné prohledávání dalších skladeb dle pořadí.

14. TLAČÍTKO „PŘEDCHOZÍ"

– Přeskočení na předchozí skladbu;

– po stisknutí a přidržení na více než 1,5 s, prohledávání předchozích skladeb.

15. LADĚNÍ – Výběr stanic AM/FM.

16. OKNO UKAZATELE LADĚNÍ – Ukazuje frekvenci ladění knoflíku pro výběr stanic FM/AM.

17.. VÝBĚR FUNKCÍ – Výběr zvukového zdroje: AM/FM ST./ AUX/MP3(CD).

18. REGULACE HLASITOSTI – zvyšování / snižování hlasitosti.

19. RÁDIOVÁ ANTÉNA – Zlepšuje příjem v rozsahu UKF vln.

20. ZDÍŘKA „AUX" – po stisknutí tlačítka FUNC můžete vybrat stanici AUX, přehrávání MP3 z DISCMANU, WALKMANU přes AUX zdířku.

21. ZDÍŘKA NA SLUCHÁTKA – na konektor stereo sluchátek 3,5 mm.

22. KRYT BATERIÍ – Zavírá přihrádku na baterie.

Napájení

Napájení ze sítě se střídavým proudem

- Zkontrolujte, zda napětí napájení uvedené na výrobním štítku dole na zařízení odpovídá síťovému napětí. Pokud ne, požádejte o pomoc prodavače nebo servis.
- Zapněte napájecí kabel do elektrické zásuvky. Nyní je zařízení připojeno ke zdroji napájení a je připraveno k použití.
- Pokud je chcete úplně vypnout, musíte vytáhnout napájecí kabel z elektrické zásuvky.
- Při silné bouřce vytáhněte napájecí kabel ze zásuvky, čímž ochráníte zařízení
- Baterie (nejsou dodávány se zařízením)
- Otevřete přihrádku na baterie a vložte dovnitř šest baterií R14 (také označované jako UM-2 nebo nabíjecí baterie typu „C") (nejlépe alkalické), přičemž věnujte pozornost polaritě, označenou symboly „+" a „-" uvnitř přihrádky.
- Baterie obsahují chemické látky, proto je musíte náležitě zneškodnit.
- Nesprávné používání baterií muže vést k vytečení elektrolytu a ke korozi přihrádky na baterie nebo způsobit výbuch baterií, proto:
- Nepoužívejte současně baterie různého typu: např. Alkalické spolu se zinko-uhlíkovými. V zařízení používejte výhradně baterie jednoho typu.
- Při výměně baterií se nepokoušejte míchat staré baterie s novými.
- Pokud zařízení delší dobu nepoužíváte, vždy baterie vytáhněte.

ZÁKLADNÍ FUNKCE

Zapínání a vypínání napájení: Ať již napájíte zařízení ze sítě, nebo z baterií, šetřete energii a abyste zabránili jejímu zbytečnému odběru, vždy přepněte přepínač do polohy VYP. (OFF).

Obecné ovládání

Pro výběr zvukového zdroje nastavte přepínač zvukového zdroje na AM/FM, ST./AUX/CD/MP3.

Nastavte hlasitost knoflíkem pro regulaci hlasitosti (VOLUME).

Pro vypnutí zařízení stiskněte tlačítko napájení (VYP. – OFF).

RÁDIO

Příjem rádiových stanic

Nastavte přepínač pro výběr funkcí (FUNCTION) na FM nebo AM.

Vyhledejte odpovídající stanici knoflíkem pro ladění (TUNING).

Po ukončení poslechu rádia přepněte přepínač pro výběr funkcí (FUNCTION) do jiné pozice nebo vypněte napájení.

POZOR:

Pokud knoflík pro výběr pásma (BAND) najde na vlnách UKF (FM) stereo stanici, rozsvítí se kontrolka „FM Stereo".

Na vlnách UKF (pásmo FM), vysuňte teleskopickou anténu.

Nahněte a otočte anténu. Pokud je signál příliš silný (příliš blízko k vysílači), můžete anténu trochu zasunout.

Pro příjem dlouhých vln (pásmo AM) je zařízení vybaveno interní anténou, z toho důvodu při ladění na těchto vlnách teleskopickou anténu nepotřebujete a místo toho musíte otáčet celým zařízením.

PŘEHRÁVAČ CD/MP3

Přehrávač CD/MP3

Přehrávání CD / souborů MP3

Tento CD přehrávač může přehrávat audio desky, MP3 CD-R i CD-RW. Nezkoušejte přehrávat desky CD-ROM, CDi, VCD, DVD nebo CD nahrané na počítači.

Nastavte přepínač zvukového zdroje na CD/MP3.

Otevřete přihrádku na desky stisknutím tlačítka OPEN/CLOSE.

Vložte desku MP3/CD nebo CD-R potištěnou stranou nahoru a zavřete přihrádku na CD lehkým tlakem na kryt.

Přehrávání zahájíte stisknutím tlačítka ▶II.

Přehrávání můžete pozastavit stisknutím tlačítka ▶II. Dalším stisknutím tlačítka se přehrávání opět spustí ▶II.

Zastavení přehrávání se provádí stisknutím tlačítka STOP.

POZOR:

Přehrávání CD/MP3 se zastaví také, když:

- otevřete přihrádku na desky;
- vyberete jiný zvukový zdroj;
- se deska dohraje do konce.

Výběr jiné skladby

V průběhu přehrávání můžete tlačítky ⏮ nebo ⏭ vybrat jinou skladbu v režimu přehrávání nebo pauzy.

Pokud chcete přeskočit na následující skladbu, stiskněte krátce tlačítko ⏭ nebo toto tlačítko mačkejte tolikrát, abyste se dostali na jinou, vybranou skladbu, jakmile se její číslo objeví na displeji.

Pokud chcete přeskočit na předchozí skladbu, stiskněte krátce tlačítko ⏮.

Hledání vybraného úryvku skladby

Po stisknutí a přidržení tlačítka ⏮ nebo ⏭ se bude deska přetáčet dopředu nebo zpět velkou rychlostí.

V tomto režimu se nepřehrává zvuk až do chvíle, kdy mačkáte jedno z tlačítek.

Jakmile najdete odpovídající úryvek, který chcete poslouchat, uvolněte tlačítko ⏮ nebo ⏭.

Opět začne běžné přehrávání.

Aktuální složka skladby se na displeji objeví po 5 vteřinách. Displej složku neukáže, pokud žádné složky neexistují.

Různé režimy přehrávání: BASY

BASY – přímý přechod na funkci basů

1> Funkci zapněte jedním stisknutím tlačítka BASS. Dvojím stisknutím tlačítka BASS se funkce vypne.

Různé režimy přehrávání: opakování, náhodný výběr

opakovat (repeat) – neustálé opakování aktuální skladby;

opakovat vše (repeat all) – neustálé opakování celé desky.

1. V průběhu přehrávání skladeb v režimu opakování se po prvním stisknutí tlačítka REPEAT/RANDOM, na displeji objeví:

2. V průběhu přehrávání skladeb v režimu opakování se po druhém stisknutí tlačítka REPEAT/RANDOM, na displeji objeví:

3. V průběhu přehrávání skladeb v režimu opakování se po třetím stisknutí tlačítka REPEAT/RANDOM, na displeji objeví:

4. Program opustíte po čtvrtém stisknutí tlačítka REPEAT/RANDOM v režimu přehrávání. Ukazatel přehrávání se vypne a dojde k přepnutí na přehrávání pomocí náhodného výběru. Na displeji uvidíte:

5. Program opustíte po pátém stisknutí tlačítka REPEAT/RANDOM v režimu přehrávání. Ukazatel přehrávání pomocí náhodného výběru se vypne. Na displeji uvidíte:

Pozor:

Pokud neexistují složky, pak po třetím stisknutí tlačítka REPEAT/RANDOM dojde k přímému přechodu k bodu 4.

Pokud je hudba ve formátu MP3, pak se na displeji objeví MP3.

Pokud k přehrávání dochází přes USB porty, pak se na displeji objeví nápis USB.

Různé režimy přehrávání: program

Programování: V hlavním zařízení můžete funkci programování využívat tehdy, pokud je přehrávání zastaveno.

1. Pokud přehráváte CD:

A. Stiskněte jednou tlačítko PROGRAM v režimu STOP a na displeji se objeví:

B. Tlačítky ⏮ nebo ⏭ vyberte číslo oblíbené skladby a na displeji se objeví níže uvedený nápis. Potvrďte výběr novým stisknutím tlačítka PROGRAM.

C. Naprogramujte si další oblíbené skladby tak, že zopakujete výše uvedené činnosti. Skladby můžete vybírat tlačítky ⏮ nebo ⏭.

D. Začněte přehrávat naprogramované skladby stisknutím tlačítka PLAY. Na displeji se objeví:

E. Pro zastavení přehrávání dle programu stiskněte jednou tlačítko STOP. Po novém stisknutí tlačítka STOP se program vymaže!

2. Při přehrávání MP3 souborů:

A. Stiskněte jednou tlačítko PROGRAM v režimu STOP a na displeji se objeví:

B. Tlačítky ⏮ nebo ⏭ vyberte číslo oblíbené skladby a na displeji se objeví níže uvedený nápis. Potvrďte výběr novým stisknutím tlačítka PROGRAM.

C. Naprogramujte si další oblíbené skladby tak, že zopakujete výše uvedené činnosti. Skladby můžete vybírat tlačítky ⏮ nebo ⏭.

D. Začněte přehrávat naprogramované skladby stisknutím tlačítka PLAY. Na displeji se objeví:

E. Pro zastavení přehrávání dle programu stiskněte jednou tlačítko STOP. Po novém stisknutí tlačítka STOP se program vymaže!

POZOR:

Můžete naprogramovat maximálně 99 skladeb.

Pokud jsou MP3 soubory přehrávány přes USB porty, pak se na displeji namísto MP3 objeví USB.

Přehrávání přes USB port

Funkce dostupné přes USB port:

1) PŘEHRÁVÁNÍ / PAUZA / ZASTAVENÍ

2) Vyhledávání DALŠÍ/RYCHLÉ PŘETÁČENÍ DOPŘEDU, PŘEDCHOZÍ / RYCHLÉ PŘETÁČENÍ ZPĚT.

3) Vyhledávání o 10 skladeb dopředu /o 10 skladeb zpět.

4) Vyhledávání po složkách nahoru / dolů.

5) Programování skladeb (99 skladeb).

6) Opakování/náhodný výběr: běžné -> zopakovat 1 -> zopakovat všechny -> zopakovat album -> zopakovat pomocí náhodného výběru -> běžné

(V režimu přehrávání programu je funkce opakování alba nedostupná).

Stiskněte a podržte na více než 1,5 s tlačítko PLAY v režimu CD – systém se přepne na režim USB. Na displeji se objeví nápis „USB". Nyní je systém připraven přehrávat přes USB port. Pro zahájení přehrávání stiskněte tlačítko PLAY.

Stiskněte a podržte na více než 1,5 s tlačítko PLAY v režimu USB. Systém se přepne na režim CD, a na displeji se objeví „– – –". Přehrávání začne po stisknutí tlačítka PLAY.

Pozor:

Zařízení neumí přehrávat z pevných disků (HDD), ani jako celé zařízení, ani v MP3 přehrávači přes USB port.

ÚDRŽBA A BEZPEČNOST

Varování a obecná údržba

- Zařízení postavte na tvrdé a ploché podložce, aby se nemohlo převrátit.
- Nevystavujte celou soupravu, baterie ani CD dešti, působení vlhkosti, písku nebo nadměrného tepla, které vytváří topná tělesa nebo přímé sluneční paprsky.
- Zařízení nezakrývejte. Aby nedošlo k nadměrnému nahřívání jeho vnitřních částí, musí být zajištěna odpovídající ventilace, při zachování min. vzdálenosti cca 15 cm mezi ventilačními otvory zařízení a veškerými sousedícími povrchy.

- Mechanická zařízení soupravy obsahují bezobslužná ložiska, na která nesmíte používat olej ani je mazat.
- K čištění zařízení používejte suchou, měkkou hubku. Nepoužívejte žádné čisticí prostředky, které obsahují alkohol, amoniak, benzen nebo drsné materiály, protože mohou poškodit plášť.

Postup s CD přehrávačem a deskami CD

- Nikdy se nedotýkejte čoček CD přehrávače!
- Náhlé změny okolní teploty mohou vést ke srážení vlhkosti a zamlžení čoček přehrávače a znemožňují tak přehrávání desek. Nepokoušejte se čočky čistit, pouze nechejte přehrávač zahřát na okolní teplotu a odpařit vlhkost.
- Aby se do přihrádky na CD nedostal prach, musíte vždy zavírat kryt přihrádky na CD. Přihrádku čistěte suchou, měkkou hubkou.
- Desky CD čistěte tak, že je přetíráte po přímce od středu směrem ke hraně měkkou hubkou bez žmolků. Nepoužívejte čisticí prostředky, protože by mohly poškodit desku.
- Na desku nikdy nepiště a nelepte na ni žádné nálepky.

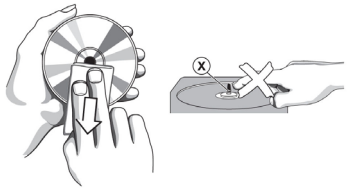

Diagnostika závad

Pokud se objeví jakýkoliv problém, než dáte zařízení do opravy, zkontrolujte nejprve níže uvedené body.

Neotvírejte zařízení, protože hrozí nebezpečí zasažení elektrickým proudem.

Pokud neumíte odstranit problém dle níže uvedených pokynů, poraďte se s prodejcem nebo se servisem.

VÝSTRAHA:

V žádném případě se nesnažte opravit zařízení sami, protože dojde ke ztrátě záruky.

Nefunguje zvuk / napájení

- Nesprávně nastavená hlasitost.
- Upravte hlasitost (VOLUME).

Špatně zapojený napájecí kabel.

- Zapojte napájecí kabel správně.

Vybité / nesprávně vložené baterie.

Vložte (nové) baterie správně.

Displej nefunguje správně / Nereaguje na stisknutí/ otočení jakékoliv z ovládacích prvků

- Elektrostatické výboje.
- Vypněte zařízení a vytáhněte je ze sítě. Znovu zapněte po několika vteřinách.

Není zobrazena přítomnost desky

- W přihrádce není deska.
- Vložte CD, MP3, CD-R.
- Deska je velmi poškrábaná, špinavá.
- Vyměňte / očistěte desku (viz bod „Údržba").
- Deska není nahraná nebo nebylo nahrávání správně dokončeno.
- Používejte správně nahrané CD-R.

Přehrávání CD/MP3/USB nefunguje

- Deska CD/MP3/USB je příliš poškrábaná nebo špinavá.
- Vyměňte CD/MP3/USB (viz bod „Údržba").
- Zamlžené čočky laseru.
- Počkejte, až čočky dosáhnou okolní teploty.

Vynechávání skladeb na deskách CD/MP3

- Deska CD/MP3 je poškozená nebo špinavá.
- Vyměňte nebo očistěte desku/MP3.
- Je zapnutý program.
- Odejděte z režimu programování.

Specifikace

Napájení: 230V/50Hz
Spotřeba: 13,2W střídavého proudu
Rozměry: ok. 230 mm (dl.) x 235 mm (š.) x 120 mm (v.)
Pracovní teplota: +5°C ÷ +35°C

PŘIJÍMAČ

Přijímané pásmo: AM (dlouhé vlny) / FM (ultrakrátké vlny)
Rozsah ladění: AM: 540-1600 kHz, FM: 88-108 MHz

CD PŘEHRÁVAČ

Optická část: 3 paprskový laser
Přenosové pásmo: 100Hz – 16kHz

AUDIO ČÁST

Výkon: max. 1W x 2
Impedance sluchátek: 4 ~ 32 Ω

User's Manual

Preparation for use

Unpacking and Setup

- Carefully remove the unit from the display carton and remove all packing material from the unit itself.
- Remove and descriptivve labels that may be found on either the front or top cabinet of the unit.Do not remove any labels located on either the back or button cabinet of the unit.
- Press the CD door OPEN Button to open the CD compartment door, There is a white card in the CD compartment which is intended to prevent the CD pickup from moving during shipment of the product, Remove this card from the CD compartment before use.

Power Sources

Using AC Power

Connect the AC power into Standard household wall outlet. For dual voltage version.

Make sure that the AC VOLTAGE SELECTOR is switched to your local voltage.

CAUTION:

This "bolt of lighting" indicates uninsulated material within your unit which may cause an electrcail shock.For the safety of everyone in your household,please do not remove product covering.

WARNING:

TO PREVENT FIRE OR SHOCK HAZARD,DO NOT EXPOSE THIS EQUIPMENT TO RAIN OR MOISTURE.

The "exclamation point" calls attention to features for which you should read the inclosed literature closely to prevent operating and maintenance problem.

CAUTION:

TO PREVENT ELECTRIC SHOCK, MATCH WIDE BLADE OF PLUG TO WIDE SLOT,AND FULLY INSERT.

Dripping warning:The product shall not be exposed to dripping or splashing and that no objects filled with liquids,such as vases,shall be placed on the product.

Ventilation warning:The normal ventilation of the product shall not be impeded for intended use.

Description

1. LEFT&RIGHT SPEAKER
2. PROGRAM BUTTON
3. STOP BUTTON
4. PLAY/PAUSE/USB BUTTON
5. REPEAT/RANDOM BUTTON
6. LCD DISPLAY
7. USB JACK
8. BASS INDICATOR
9. FM ST. INDICATOR
10. BASS BUTTON
11. CD DOOR OPEN/CLOSE BUTTON
12. POWER BUTTON
13. NEXT BUTTON
14. BACK BUTTON
15. TUNING CONTROL
16. DIAL POINT WINDOW
17. FUNCTION SELECT
18. VOLUME CONTROL
19. FM ANTTENNA
20. AUX JACK
21. PHONES JACK
22. BATTERY DOOR

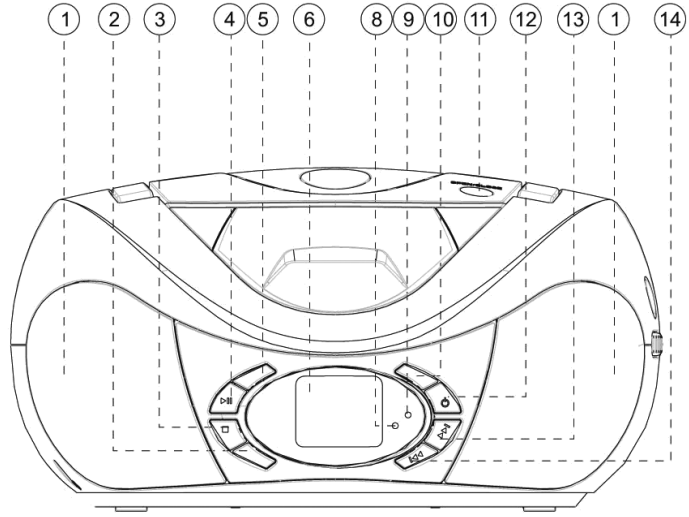

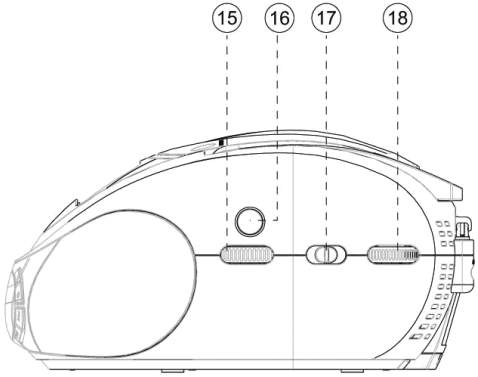

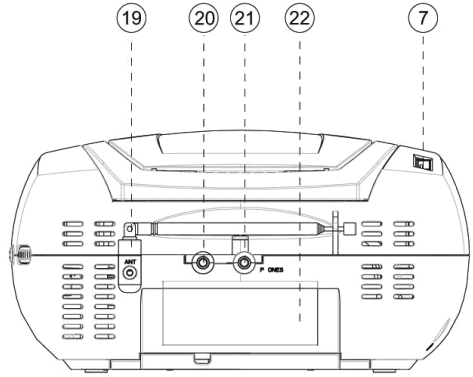

1. LEFT&RIGHT SPEAKER
2.PROGRAM - program and review programmed track numbers.
3.STOP BUTTON
- stop CD/MP3/ USB playback;
-erase a CD program.
4.PLAY/PAUSE/USB BUTTON
- start or pause MP3/CD play
- Press and hold on more than 1.5 sec change to CD/USB mode.
5.REPEAT - repeat a track CD/MP3/USB program.
RANDOM - play CD/MP3 tracks in random order.
6. LCD DISPLAY - show the number of tracks.
7. USB JACK - to listen to your USB flash memory stick with Mp3 music files.
8. BASS INDICATOR - show the BASS indicator.
9. FM ST. INDICATOR
10. BASS BUTTON - enhances bass response.
11.CD DOOR OPEN/CLOSE BUTTON - press here to open/ close the CD door.
12.POWER BUTTON -Press power button on.
13. SEARCH NEXT
- NEXT track selection
- press and hold more than 1.5 sec forward search intra track.
14. SEARCH BACK
- BACK track selection
- press and hold on more than 1.5 sec BACK search intra track.
15. TUNING CONTROL - select AM/FM stations
16. DIAL POINT WINDOW - show the AM/FM dial frequency.
17. FUNCTION SELECTOR - select source of sound AM/FM ST./ AUX/MP3(CD).
18. VOLUME CONTROL - adjust volume UP or DOWN level.
19. FM ANTENNA -to improve FM reception.
20. AUX JACK -Push FUNC button , select AUX station.
- play MP3/DISCMAN / WALKMAN AUX insert .
21. PHONES JACK - 3.5 mm stereo headphone jack.
22. BATTERY DOOR -to open battery compartment

Power Supply

Using AC Power

- Check if the power voltage,as showm on the type plate located on the bottom of the set,
- Corresponds to your local AC power supply. If it does not, consult your dealer or service centre.
- Connect the power cord to the AC MAINS inlet and the wall outlet.The power supply is now connected and ready for use.
- To switch off completely,unplug the power cord from the wall outlet.
- Unplug the power cord from the wall outlet to protect your set during heavy thunderstorms.
- Batteries for the unit(not included)
- Open the battery compartment and insert six batteries, type R-20,UM-2 or C-cells, (preferably Alkaline)with the correct polarity as indicated by the + and – symbols inside the compartment.
- Batteries contains chemical substances, so they should be disposed of properly.
- Incorrect use of batteries can cause electrolyt leakage and will corrode the compartment or cause the batteries to burst. Therefore:
- Do not mix battery types:e.g. alkaline with carbon Zinc. Only use batteries of the same type for the set.
- When inserting nes batteies, do not try to mix old batteries with new ones.
- Remove the batteries if the set is not be used for a long time.

Basic Function

Switching power on/off: Save energy Whether you are using mains or battery supply, to avoid unnecessary energy consumption always adjust the source selector to off.

General opearation

- To select your sound source adjust the source selector to AM/FM ST./AUX/CD/MP3.
- Adjust the sound with the VOLUME.
- To switch off the unit, press the power button to off.

Radio

Radio reception

- Slide the FUNCTION selector to AM or FM.

- Rotate the TUNING control th find the desired stations.
- When you have finished listening, slide the FUNCTION selector to the oter position or shut the power off.

NOTE:

If the BAND selector is set to the FM stereo station, the FM stereo LED indicator will light.

CD/MP3/ Player

Playing a CD/MP3

This CD-player can play Audio Discs,MP3 CD-R/CD-Rewritables, Do not try to play CD-ROM,CDi,VCD,DVD or computer CD.

1. Adjust the source selector to CD/MP3
2. To open the CD door, press OPEN/CLOSE button.
3. Inset a MP3/CD or CD-R with the printed side facing up and press CD Door gently to close.
4. Press ▶II on the set to start playback.
5. To pause playback press ▶II. To resume, press ▶II again.
6. To stop CD playback,press STOP Button,

Note:

CD/MP3/ play will also stop when:

-you open the CD compartment;

-you select the other source;

-the CD/MP3 has reached to the end.

Selecting a different track

During playback you can use ⏮ or ⏭ to select a particular track in play or pause status.

Press ⏭ once briefly for the next track, or press repeatedly unitl the desired track unmber appears on the display

Press ⏮ once briefly for the back track..press more than once briefly for a previous track.

Finding a passage within a track

1. Press & hold on ⏮ or ⏭ contimaously, the disc is forwarding or rewarding at high speed!

The speaker has no sound to output in high speed until release ⏮ or ⏭.

2. When you recognize the passage you want release ⏮ lub ⏭.Normal playback resumes.

-The LCD display the current song folder after 5 second, the LCD don't show the folder if there is not folder.

Different play modes: BASS

BASS-Advancing the bass function directly

1>press BASS button one time to work; and the BASS function will be erased pressing BASS buttons in double times.

Different play modes: repeat/random

Repeat –plays the current track continuously.

Repeat all – plays the entire CD continuously.

1. playing tracks in repeat mode after press repeat/random button first time, the displaying will be show:

2. playing tracks in repeat mode after press repeat/random buttom third time,the displaying will be show:

3. playing trackis in repeat mode after press pepeat/random button third time,the displaying will be show:

4. release tracks in playing mode after press repeat/random button fourth time, repeat indicator goes off and change to random mode, the displaying will be show:

5. release tracks in playing mode after press repeat/random button fifth time,random indicator goes off, the displaying will be show:

Notice:

-If there is no folder, press repeat/random third time, it will go to the 4 step directly.

-If the format of music is MP3,the LCD will display MP3.

-If it is playing a USB, the LCD will display USB.

Different play modes:program

Program-using the main unit ,program function can be operated when the unit at stop mode.

1. when the unit is playing CD DISC:

A. press "program" button one time in stop potion, the displaying will be show:

B. Using or to select you're favorite track No. and then the LCD display of unit will show as following, then press "praogram" again to confirm

C. Repeat the above operation to program the next favorite tracks unit complete, you can press or to select your favorite tracks.

D>Press PLAY button to play the programmed tracks, the displaying of unit will show:

E>press STOP button one time to stop the program play, press STOP button one more time to Erasing a program!

2>>when the unit is playing MP3 DISC:

A> press "program" button one time in stop potion the displaying will be show:

B>Using or to select your favorite track No. and then the LCD display of unit will show as following, then press "program" again to confirm.

C> Repeat the above oprtion to program the next favorite tracks unit complete, you can press or to select your favorite tracks

D> Press PLAY button to play the programmed tracks, the LCD display of unit will show:

E>Press STOP button to stop the program play, press STOP button one more time to erasing a program!

Note:

The program function can support mas.99 tracks.

-When playing the MP3 file with USB then Display will show USB instead of MP3.

Playing a USB

USB audio functions

1) PLAY/PAUSE/STOP
2) NEXT/FW,BACK/FB skip search
3) +10 track/-10 track skip search
4) Folder Increment/Folder decrement skip search.
5) Program tracks (99 tracks)
6) Repeat.random :nomal->repeat 1->repeat all-> repeat album ->random-> normal

(There is no repeat album mode in program PLAY mode)

-Press and hold the [PLAY] key more than 1.5 sec at CD mode, system will change to USB mode.

Then "USB" will be display.At this moment, system will read the USB.then press play button to start playback.

- Press and hold the [PLAY] key more than 1.5 sec at USB mode, system will change to CD mode.

Then "---" will be display.Press PLAY button to start playback.

Notice:

The unit don't support the HDD all and the portion USB with MP3 player.

Maintenance & safety

Precautions & General Maintenance

- Place the set on a hard and flat surface so that the system does not tilt.
- Do not expose the set batteries or CDs to humidity, rain, sand or excessive teat caused by heating equipment or direct sunlight.
- Do not cover the set.Adequate ventilation with a minimum gap of 6 inches between the ventilation holes and surrounding surfaces is necessary to prevent heat build-up.
- The mechanical parts of the set contain silflubricating bearings and must not be oiled or lubricated.
- To clean the set, use a soft dry cloth.Do not use any cleaning agents containing alcohol, ammonia ,benzene or abrasives as these may harm the housing.

CD player and CD handing

- The lens of the CD player should never be touched!
- Suden changes in the surounding temperature can cause condensation to form and the lens of your CD player to cloud over. Playing a CD is then not possible.Do not attempt to clean the lens but leave the set in a warm environment until the moisture evaporates.
- Always close the CD dood to keep the CD compartment dust-free.To clean, dust the compartment with a soft dry cloth.
- Never write on a CD or attach any stickers to it.

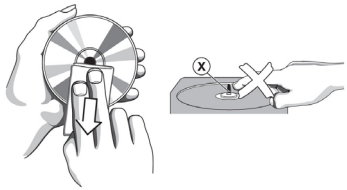

Troubleshooting

If a fault occurs, first check the points listed below before taking the set for repair.

Do not open the set as there is a risk of electric shock.

If you are unable to remedy aproblen by following there hints, consult your dealer or serviece center.

WARNING:

Under no circumstances should you try to repair the set yourself, as this will invalidate the warranty.

No sound / power

- Volume not adjusted
- Adjust the VOLUME

Power cord not securely connected

- Connect the AC power cord properly

Display does not funtion properly /NO reaction to operation of any of the controls

- Electrostatic discharge

Switch off and unplug the set. Reconnect after a few seconds

No disc indication

- No CD/MP3 inserted
- Insert a CD,MP3, CD-R.
- CD badly scratched or dirty
- Replce/clean CD,see Maintenance
-CD-Ris blank or the disc is notfinalized
- Use a finalized CD-R.

CD/MP3/USB/SD playback does not work

- CD/MP3/USB/SD badly scratched/dirty
- Replace/clean CD/MP3/USB/SD (see maintenance)
- Laser lens steamed up
- Wait until lens has adjusted to room temperature

The CD/MP3 skips tracks

- CD/MP3 damaged or dirty
- Replace or clean CD/MP3
-Program is active
- Quit Program mode(s)

Specification

Power Requirment: 203V/50Hz
Power consumption: AC 13.2 Watts
Dimensions: Appro. x230mm(L)x235mm(W)x120mm(H)
Opearation temperature: +5°C - +35°C

RECEIVER SECTION

Receiving Bands: AM/FM
Tuning Range: AM:540-1600KHz , FM:88-108MHz

COMPACT DISC SECTION

Optical Pickup: 3-Beam Laser
Frequency Response: 100Hz-16KHz

AUDIO SECTION

Power output: Maximum 1Watt x 2
Headphone Impedance: 4~32 Ohms

Руководство пользователя

Перед использованием обязательно ознакомьтесь с инструкцией

Конструкция продуктов и технические параметры могут быть изменены без предварительного уведомления. Прежде всего это касается технических параметров, програмного обеспечения, драйверов и руководства пользователя. Данное руководство пользователя содержит общую информацию по обслуживанию продуктов.

Продукты и аксессуары могут отличаться от описанных в инструкции.

Производитель не несет материальной ответственности за какие-либо неточности, возникающие в результате ошибок в данном руководстве пользователя.

Рекомендуется использование оригинальных аксессуаров, прилагаемых к плееру. Несоблюдение данного требования может привести к утрате гарантии.

Снятие крышки и любые переделки в плеере приводят к утрате гарантии. Лишь квалифицированный сервис фирмы MANTA может совершать данные действия.

Отдел Поддержки Клиента
ул. Матушевская 14 блок. C5
03-876 Варшава тел: +48 22 332 34 63
e-mail: serwis@manta.com.pl

Внимание!

- Чтобы уменьшить риск возникновения пожара или поражения электрическим током, не следует допускать контакта устройства с водой и механические повреждения.

Предупреждения

- Пожалуйста, ознакомьтесь с данными предупреждениями, выбирая для приемника оптимальные условия работы и настройки.
- Убедитесь, что приемник подключен к розетке с соответствующим напряжением ~230V. (данная характеристика находится на задней стенке устройства).

Зарядный кабель

- Не вешайте и не устанавливайте предметы на зарядном кабеле, возможно поражение током. Выключайте кабель из розетки, если устройство не используется в течение долгого времени.

Внимание!

- При установке приемника, пожалуйста, убедитесь в наличии постоянного доступа к зарядному кабелю так, чтобы в любой момент при возникновении опасности можно было обесточить устройство.

Использование и хранение

- Не снимайте крышку устройства под риском поражения током при касании незащищенных элементов под электрическим напряжением. Не кладите тяжелые предметы на приемник.
- При переноске приемника из холодного в теплое место или наоборот, внутри приемника может собраться водный пар. Перед использованием приемника подождите 2 часа. Устройство не должно работать во влажной среде и не должно контактировать с водой под угрозой поражения электрическим током и порчей устройства.

Подключение зарядки

- Зарядка от сети (~230V). Подключите штепсель в розетку на задней стенке устройства. Подсоедините кабель к внешней сетевой розетке (~230V).

Зарядка при помощи батареек

Внимание! При установке батареек

- откройте щиток гнезда для батарейки, потянув вниз обе заслонки. Вложите батарейки в гнездо согласно схеме расположения. Проверьте, совпадают ли обозначения (+) и (–) на рисунках с такими же обозначениями на батарейках. Длительное или неправильное использование батареек может привести к вытеку электролита.
- Его щелочные свойства могут повредить устройство или другие объекты, находящиеся в контакте с ним. Чтобы этого избежать, следует следовать следующим правилам:
- Устанавливать все батарейки согласно схеме расположения внутри гнезда батареек,
- Не использовать старые и новые батарейки вместе,
- Использовать комплекты батареек одного типа и производителя,
- Вынимать батарейки из устройства, если оно долго не используется.

Управление

1. Левая и правая колонки
2. Клавиша PROGRAM (программирование)
3. Клавиша STOP
4. Клавиша PLAY/PAUSE/USB оспроизведение,пауза,USB)
5. Клавиша REPEAT/RANDOM (повтор)
6. Дисплей
7. USB JACK
8. BASS индикатор
9. FM индикатор
10. Клавиша BASS
11. Клавиша открыть/закрыть крышку CD
12. Клавиша вкл./выкл.
13. Клавиша NEXT
14. Клавиша BACK
15. Клавиша TUNING (настройка)
16. Окошко DIAL POINT (частота)
17. Клавиша выбора функции
18. Регулятор громкости
19. FM антена
20. Вход AUX JACK
21. Вход для наушников
22. Отсек для батареек

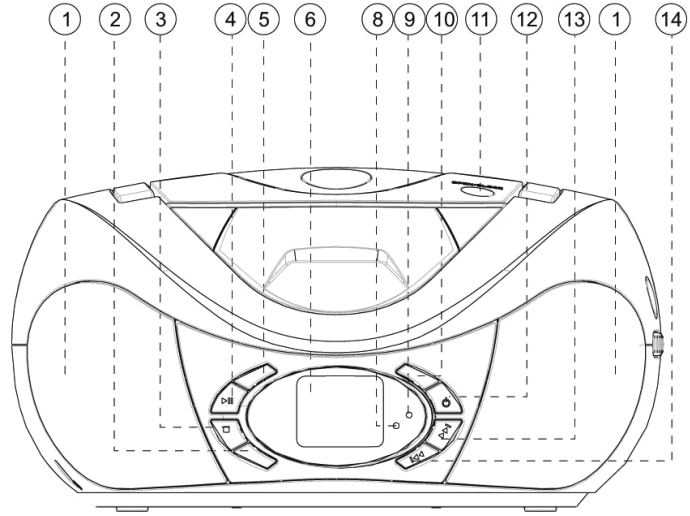

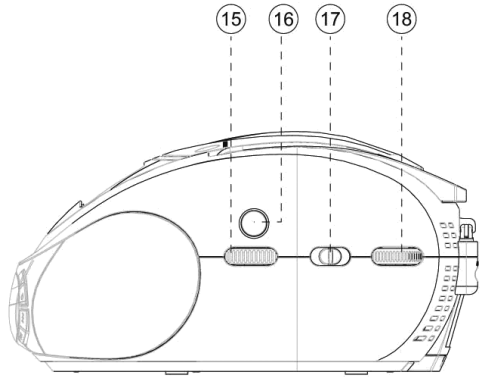

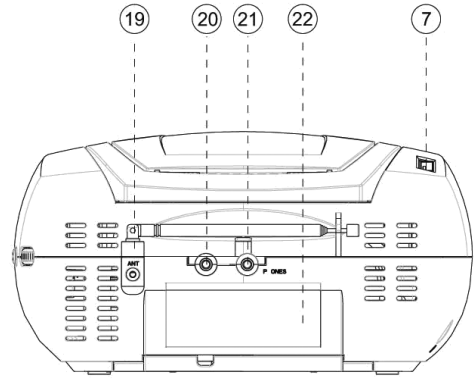

1. Левая и правая колонки
2. Клавиша программирования При выборе трекков
3. Клавиша STOP
- стоп CD/MP3/ USB воспроизведения;
-удалить CD программу.
4. Клавиша PLAY/PAUSE/USB
- старт или пауза MP3/CD play
- Нажать и удерживать дольше 1.5 сек. сменить CD/USB
5. Клавиша Повтор
- повтор трекка CD/MP3/USB программы.
RANDOM
- воспроизведение CD/MP3 трекков в случайном порядке.
6.LCD Дисплей
- показывает количество трекков.
7.USB JACK
- воспроизведение файлов Mp3.
8. BASS индикатор
9. FM индикатор
10. Клавиша BASS - повышает bass.
11. Клавиша открыть/закрыть крышку CD
12. Клавиша вкл./выкл.
13. Клавиша NEXT
- Нажать и удерживать дольше 1.5 сек.
14. Клавиша BACK
15. Клавиша TUNING (настройка)
- выбор AM/FM
16. .Окошко DIAL POINT (частота)
- выбор AM/FM частоты.
17. Выбор функции - AM/FM ST./
MP3 /DISCMAN / WALKMAN / AUX Воспроизведение
18.Регулятор громкости - UP или DOWN .
19. FM антена
20. Вход AUX JACK - Выбрать вход FUNC , AUX . сменить CD/USB .
21. Вход для наушников - 3.5 мм stereo jack.
22.BATTERY DOOR - Отсек для батареек

ТЕХНИЧЕСКИЕ ХАРАКТЕРИСТИКИ

Напряжение сетевого питания: 230/50Гц
Батарейки питания: 13,2 в комплект поставки не входят
максимальная потребляемая мощность: 18Вт
максимальная выходная мощность: 2 x 1,8Вт
Диапазон рабочих температур: от +5оС до +35оС
габаритные размеры (Д x Ш x В): 230x235x120мм
Диапазон принимаемых частот УКВ/FM: 88-108мГц
Диапазон принимаемых частот Ам СВ): 540-1600 кГц

INFORMACJA O PRAWIDŁOWYM POSTĘPOWANIU W PRZYPADKU UTYLIZACJI URZĄDZEŃ ELEKRONICZNYCH I ELEKTRYCZNYCH

Umieszczony na naszych produktach symbol przekreślonego kosza na śmieci informuje, że nieprzydatnych urządzeń elektrycznych czy elektronicznych nie można wyrzucać razem z odpadami gospodarczymi.

Właściwe działanie w wypadku konieczności utylizacji urządzeń czy podzespołów lub ich recyclingu polega na oddaniu urządzenia do punktu zbiórki, w którym zostanie ono bezpłatnie przyjęte. W niektórych krajach produkt można oddać podczas zakupu nowego urządzenia.

Prawidłowa utylizacja urządzenia daje możliwość zachowania naturalnych zasobów Ziemi na dłużej i zapobiega degradacji środowiska naturalnego. Informacje o punktach zbiórki urządzeń wydają właściwe władze lokalne.

Nieprawidłowa utylizacja odpadów zagrożona jest karami przewidzianymi prawem obowiązującym na danym terenie.

MANTA

Dział Obsługi Klienta
tel: +48 22 332 34 63 lub e-mail: serwis@manta.com.pl
od poniedziałku do piątku w godz. 9.00-17.00

Producent zastrzega sobie możliwość wprowadzenia zmian w specyfikację produktu bez uprzedzenia.

Strona główna www.manta.com.pl
Strona wsparcia technicznego **www.manta.info.pl**

RoHS

Made in P.R.C.
FOR MANTA EUROPE